Archive of SID.ir

فصلنامه علمی پژوهشی
دانش حسابداری و حسابرسی مدیریت
دوره ۱۱/ شماره ۳ (پیاپی ۴۳)/ پائیز ۱۴۰۱
صفحه ۲۷۵ تا ۲۹۱

رویکرد مدل معادلات ساختاری در آزمون خطر حسابرسی تحت تاثیر تیپ های شخصیتی و ساختارحاکمیت شرکتی

رادمان ملیحی شجاع
گروه حسابداری، واحد تهران مرکزی، دانشگاه آزاد اسلامی،تهران،ایران،
radmanshoja@gmail.com

زهرا لشگری
گروه حسابداری، واحدتهران مرکزی ، دانشگاه آزاد اسلامی،تهران،ایران، (نویسنده مسئول)
zahra.lashgari@gmail.com

نگارخسروی پور
گروه حسابداری، واحد تهران مرکزی، دانشگاه آزاد اسلامی،تهران،ایران،
n-khosravipour@yahoo.com

تاریخ دریافت: ۹۸/۱۱/۲۰ تاریخ پذیرش: ۹۹/۰۲/۳۰

چکیده

حسابرسی مبتنی بر ریسک در برگیرنده‌ی قضاوت حرفه‌ای قابل توجه در ارزیابی ریسک تحریفات بااهمیت و شناسایی آزمون های کافی و مناسب برای دستیابی به سطح مطلوب ریسک حسابرسی است.جهت ارزیابی سطح مطلوب ریسک حسابرسی ، ساختار حاکمیت شرکتی در معرض خطر کنترل هستند، که به نظر می‌رسد با نگرش وشخصیت مدیریت نسبت به کنترل‌های داخلی وکیفیت حاکمیت شرکتی تعیین می‌شود.هدف این پژوهش رویکرد مدل معادلات ساختاری در آزمون خطر حسابرسی تحت تاثیر تیپ های شخصیتی و ساختارحاکمیت شرکتی است. بدین منظور از معیارهای انحراف از استانداردها وقوانین، ساختارحاکیمت شرکتی وابعاد پنج گانه شخصیت نئو ازطریق پرسشنامه استاندارد شخصیت نئو انجام شد. سپس با طرح سوالات بصورت زوجی و تحلیل سلسله مراتبی(AHP) اهمیت معیارهای خطر حسابرسی تعیین گردید. نمونه مورد مطالعه این پژوهش کلیه شرکت های پذیرفته شده در بورس اوراق بهادار تهران در سال ۱۳۹۶ است.برای آزمون مدل مفهومی پژوهش نیز روش مدل یابی معادلات ساختاری با رویکرد مبتنی بر واریانس ونرم افزار اسمارت پی.ال.اس مورد استفاده قرار گرفته است. یافته های پژوهش حاکی است که بین استقلال هیات مدیره، مالکیت مدیریتی و خطر حسابرسی رابطه منفی ومعناداری وجود دارد.وبین مالکیت نهادی ، تمرکز مالکیت عدم معناداری ورابطه منفی وجود دارد.ازبین ابعاد شخصیتی نئو ؛ برونگرایی ، سازگاری ،روان رنجوری وپذیرا بودن به ترتیب بر رابطه استقلال هیات مدیره ، مالکیت نهادی وتمرکز مالکیت با خطر حسابرسی رابطه مثبت ومعناداری دارد.وتیپ شخصیتی وجدانی بودن رابطه معناداری بر روابط فوق نقش تعدیل گری ندارد.

واژه‌های کلیدی: خطرحسابرسی،تیپ های شخصیتی مدیران،ساختار حاکمیت شرکتی.

Archive of SID.ir

Archive of SID.ir

۱- مقدمه

صورتهای مالی حسابرسی شده یک منبع اطلاعاتی بااهمیت برای سرمایه گذاران به منظور ارزیابی اعتبار گزارشگری مالی محسوب می شود. حسابرسان مستقل نقش اساسی در افزایش شفافیت گزارشگری مالی و ایجاد اعتماد در بازار سرمایه ایفا می کنند.دستیابی به سطحی مطلوب از ریسک حسابرسی و در نهایت کیفیت حسابرسی صورتهای مالی تابعی از توانایی حسابرسان در برآورد وضعیت حقیقی ریسک تحریف بااهمیت و کیفیت قضاوت های حسابرسان درباره‌ی ماهیت و کفایت شواهد لازم برای دستیابی به سطح مطلوب ریسک حسابرسی است.

به منظور غلبه بر کاستی‌ها ی مدل‌های حسابرسی قبلی، هم قانون گذاران و هم شرکت‌های حسابرسی، مدل حسابرسی و رویه های حسابرسی را مجددا طراحی کرده ا ند .به عنوان مثال، شورای گزارشگری مالی چارچوب کیفی حسابرسی (شورای گزارش مالی، ۲۰۰۸)را صادر کرد که به بررسی عواملی می‌پردازد که بر کیفیت حرفه حسابرسی تاثیر می‌گذارند .برخی از آنها تحت مسئولیت حسابرس هستند ، در حالی که برخی دیگر این گونه نیستند .از سوی دیگر،پرایس واتر هاس کوپرز[1] (شرکت چهار حسابرس بزرگ)دستورالعملی را برای ارزیابی خطرات شخص ثالث منتشر کرده‌است. از جمله مواردی که خارج از کنترل حسابرسان است، قدرت حاکمیت شرکتی این شرکت ها است .از سوی دیگر، پس از بحران مالی جهانی، حسابرسان تلاش بیشتری در ارزیابی ریسک حسابرسی مشتریان خود انجام می‌دهند، چراکه حسابرسان نسبت به ریسک مشتریان خود آگاهی کمتری دارند، بنابراین آن‌ها ممکن است بخواهند به غیر از اطلاعات حسابداری اجباری به فاکتورهای دیگری نیز تکیه کنند .آنچه هنوز در ادبیات مشخص نیست مجموعه اطلاعات و ویژگی‌های مشتری است که حسابرس می‌خواهد در هنگام ارزیابی ریسک حسابرسی مشتریان جدید پس از بحران مالی جهانی وارد مدل ارزیابی ریسک خود کند .علاوه بر این ، پس از بحران مالی جهانی، برخی از محققان ریسک حسابرسی را تحلیل کردند و دریافتند که در ریسک کسب‌وکار مشتری با تجزیه و تحلیل این فاکتور ،ریسک بیشتری وجود دارد (ژو و همکاران، ۲۰۱۳،۳۰۱).علاوه بر این ، موضوع حاکمیت شرکتی به ویژه پس از عدم موفقیت شرکت ها بسته به ویژگی های حاکمیت شرکتی توسعه یافته است. برخی از محققان این سؤال را مطرح کردند که آیا برخی از خصوصیات حاکمیت شرکتی می تواند تاثیری در کل فرآیند حسابرسی و بویژه کیفیت آن داشته باشد (کوهن و همکاران ، ۲۰۰۲،۵۷۳).

درواقع استقرار مناسب سازوکارهای حاکمیت شرکتی ، اقدامی اساسی برای استفاده بهینه از منابع ، ارتقای پاسخگویی ، شفافیت، رعایت انصاف وحقوق همه ذی نفعان شرکت هاست.فرض اولیه حاکمیت شرکتی وفرآیند حسابرسی مستقل ، که یکی از اجزای بسیار مهم آن تلقی می گردد، این است که واحد تجاری به دنبال حفظ منابفع سهامداران خود وافزایش ارزش سهام آنان می باشد.لذا ، باید نوعی ارتباط حرفه ای بین حسابرسان ومدیرانی که صورت های مالی تهیه شده توسط آنها مودر حسابرسی قرار می گیرد ، برقرار شود.بدیهی است که حاکمیت شرکتی مجموعه مکانیزم های هدایت و کنترل شرکت ها است(متقی و همکاران، ۱۳۹۶،۱۳۹). در حاکمیت شرکتی، هدف، برخورداری از یک هیئت‌مدیره مؤثر و کارا است و دستیابی به این هدف، مستلزم ارزیابی خصوصیات هیئت مدیره(به‌ویژه مطلوب) است(عباس زاده وهمکاران ،۱۳۹۰،۹۵).به نظر می رسد که مدیریت قوی شرکت ها، با کیفیت خوب در گزارشگری مالی و انتصاب کارشناسان حسابداری مالی درکمیته حسابرسی شرکت همراه است(گول و همکاران، ۲۰۱۳،۲۱۱۲).

انتظار داریم رابطه معناداری بین حاکمیت شرکتی و خطر حسابرسی داشته باشیم، زیرا اگر حسابرسان بتوانند به یک حاکمیت صحیح شرکتی متکی باشند، خطر کنترل در سطح پائین تری ارزیابی شده و در نتیجه خطر حسابرسی نیز کاهش خواهد یافت (شفایی سردشت وهمکاران،۲۰۱۸،۲۳۴۰). حاکمیت شرکتی و مکانیزم های آن منجر به کاهش خطر حسابرسی می گردد و حسابرسان قادر خواهند بود تا به ارزیابی کیفیت حاکمیت شرکتی اعمال شده در واحدهای تجاری بپردازند.

شخصیت مدیران شرکت ارتباط قابل‌توجهی با رفتار آن‌ها در مدیریت شرکت‌ها دارد. در ارتباط با مسائل رفتاری در حاکمیت شرکتی، تمرکز بیشتری بر ساختار حاکمیت شرکتی در دهه‌های اخیر و تمرکز کم‌تر بر رفتار مدیران شرکت ها ،که به این ساختارها جان می بخشند ، وجود داشته‌است.

نوع شخصیت مدیران نقش مهمی در تصمیم گیری سیاست های مالی از قبیل تامین مالی، سودهای تقسیمی وحاکمیت شرکتی بازی می کند.عدم تقارن اطلاعاتی بین مدیران ومالکان می تواند از نوع شخصیت وویژگی های فردی مدیران نیز ناشی شود.این تضاد که توسط تئوری نمایندگی شرح داده می شود، بیان می دارد که مدیران سعی در حداکثر نمودن منافع خود دارند که لزوما همسو و همسان با مالکان نیست. براین اساس انگیزه های مدیران وسهامداران ، موجب می شود مدیران با

[1] Price Water house Coopers

Archive of SID.ir

Archive of SID.ir

فرصت طلبی ، شرکت را بیشتر از اندازه بهینه آن توسعه دهد یا منابع بلا استفاده را برای افزایش مطلوبیت شخصی خود حفظ کند.انگیزه های مدیران برای انجام چنین اقداماتی می تواند ناشی از نوع نگرش رفتاری وشخصیتی آنها باشد.

بدیهی است که ویژگی های شخصیتی افراد، زمینه ساز رفتارهای آنان است ،لذا برخی از عوامل رفتاری دخیل در شخصیت مدیران باعث جهت دهی به تصمیم گیری آنان خواهد شد.مدیر ارشد دارای بالاترین موقعیت درسلسله مراتب شرکتی ، می تواند تصمیم های اخلاقی یا غیراخلاقی‌را تعریف کند وتحت تأثیر قرار دهد . علاوه براین، نتایج حسابداری مالی نشان دهندۀ موفقیت یا شکست او است . بسیاری از مدیران اجرایی اقدامات ارزیابی حسابداری مالی را موفقیت شخصی در نظر می گیرند (ایمروهمکاران،۱۳۹۷،۲۶۵).

بسیاری از نظریه پردازان حسابداری رفتاری اعتقاد به مطالعه شخصیت افراد به عنوان عاملی مهم و موثر در قضاوت وتصمیم گیری در حسابداری دارند (نادری و همکاران، ۱۳۹۵،۷۱) .بااین حال مشکل اصلی نبود شناخت کافی در این خصوص در بین استفاده کنندگان اصلی اطلاعات حسابداری است.نظریه های زیادی استدلال می کنند که تجربیات، ارزش‌ها وتیپ های شخصیتی مدیران بر تصمیم های مربوط به شرکت تأثیرمی‌گذارند و به همین دلیل‌مدیران‌مختلف دروضعیتی مشابه، تصمیم های متفاوتی می گیرند(هام و همکاران، ۲۰۱۷، ۱۰۸۹).

برای حسابرسان وسایر افراد ذی نفع از گزارشگری مالی اطلاع از تیپ های شخصیتی مدیران از اهمیت زیادی برخورداراست. چراکه رفتارهای فرصت طلبانه مدیریتی ومشکلات نمایندگی وهمچنین انگیزه وتوان مدیران در دستکاری اطلاعات حسابداری منجربه کاهش کیفیت اطلاعات واحتمال تحریف صورت های مالی را درپی خواهد داشت وخطرعدم کشف تحریف های با اهمیت آن نیز افزایش می یابد.از طرفی رشد اقتصادی و افزایش پیامدهای تجاری در دهه های گذشته منجر به جدا شدن مالکیت از مدیریت شده است. به دنبال چنین پیشرفتی ، روش حسابرسی لزوماً مسیری در حال پیشرفت را طی کرده و با رویکردهای مختلف آشکار می کند.هر یک از اجزای مدل ریسک حسابرسی تحت تأثیر عوامل مختلفی قرار دارد. بیشتر مطالعاتی که تاکنون انجام شده است ، اغلب فقط روی فرمول ریسک حسابرسی متمرکز شده و به ندرت به عوامل آن توجه می شود. در صورت شناسایی عوامل مؤثر در مرحله اول ، حسابرسی مبتنی بر ریسک به اهداف خود می رسد.

با توجه به مطالب بیان شده، این سؤال مطرح می شود که تیپ های شخصیتی مدیران ، رابطه ساختار حاکمیت شرکتی بر خطر حسابرسی را تعدیل می کند؟

۲-مبانی نظری پژوهش

عملکرد هرسازمان و بررسی عوامل مؤثر برآن به منظور یافتن راه های بهبود عملکرد ازجمله مسائلی است که سازمان ها به آن توجه ویژه دارند. لذا در مفاهیم حاکمیت شرکتی تاکید ویژه ای بر استقرار نظام حسابرسی داخلی بکارگیری اعضای غیر هیات موظف در ترکیب مدیره و اجرای حسابرسی مستقل شده است. کاسل و همکاران (۲۰۱۲) دریافتند که حسابرسان چهارشرکت بزرگ برخی از ویژگی‌های حاکمیت شرکتی را در استراتژی حسابرسی، به ویژه پس از معرفی قانون ساربنزاکسلی (۲۰۰۲) در نظر می‌گیرند، که تمرکز عمومی بر حاکمیت شرکتی را افزایش می‌دهد. به نظرمی رسد با اجرای درست حاکمیت شرکتی حسابرسی مستقل از شکل تشریفاتی خارج شده و استقرار سیستم های کنترل داخلی و به ویژه نظارت مدیران غیرموظف سبب افشای به موقع اطلاعات و اجتناب از نوسانات شدید سودهای برآوردی و دست کاری درقیمت ها می‌شود ، از سوی دیگر همان طوری که قوت حاکمیت شرکتی بر کیفیت گزارشگری مالی موثر است ،به نظرمی رسد که این امر به طور بالقوه بر تصمیمات و قضاوت های حسابرسان در مراحل مختلف کارحسابرسی نیز اثرگذار است.برای اینکه عوامل حاکمیت شرکتی بر برنامه های حسابرسی جهت برآورد ریسک حسابرسی اثرگذار باشند، حسابرس باید ابتدا قوت حاکمیت شرکتی را به طور صحیحی شناسایی وارزیابی کند، سپس این مدارک وشواهد را جهت ایجاد برنامه حسابرسی به کار گیرد (شرما،۲۰۰۸،۱۰۷).

براساس مباحث تئوریک ، در مورد صاحبکارانی که از حاکمیت شرکتی قوی تری برخوردارند، می‌توان انتظار داشت که ساعات حسابرسی برنامه ریزی شده در مقایسه با دیگرصاحبکاران،به میزان قابل‌ملاحظه ای کاهش یابد (شرما،۲۰۰۸؛ ۱۰۵).چنین صاحبکارانی دارای ریسک محیط کنترلی پائین تری هستند. با تعیین ریسک کنترلی در سطح پایین، اعتماد حسابرسان به سیستم کنترل داخلی صاحبکاران با حاکمیت شرکتی قوی افزایش یافته و این امر سبب کاهش میزان آزمون های محتوای انجام شده توسط حسابرس می‌گردد(حساس یگانه وهمکاران،۱۳۸۹،۴۱).

بی شک پس از مجمع عمومی و مالکان، مدیران بالاترین رکن تصمیم گیری در شرکت هستند. هیئت مدیره مسئول تهیۀ گزارش های مالی برای سرمایه گذاران، اعتباردهندگان و سایر استفاده کنندگان است. همچنین، افزایش کارایی و اثربخشی

Archive of SID.ir

Archive of SID.ir

عملیات شرکت از وظایف کلیدی مدیران است. هر چه سازمان ها گسترش بیشتری پیدا می کنند ، نقش و اهمیت مدیریت بیشتر می شود . همه مدیران‌به حکم آنکه مدیرند،به‌یک شیوه عمل‌نمی کنند، ویژگی های شخصی از قبیل شخصیت، توانایی ها، ارزش ها و اعتبار شخص مدیر، ازجمله عوامل موثر در انتخاب سبک مدیریتی مدیران است.

اصولاً هر کسی منش، توانایی ها و ویژگی های منحصر به فرد خود را دارد که الگوهای رفتاری، شیوه های پاسخ دهی و واکنش های وی را به محیط درونی و بیرونی نشان داده و این موارد شخصیت وی را شکل می دهد. افراد با هر جنبه از شخصیت به شیوه های خاصی رفتار می کنند و دارای انتظارات خاصی رفتار می کنند ودارای انتظارات خاصی هستند. بنابراین می توان این گونه بیان کرد که هر شخصیتی توانایی و مهارت رفتاری منحصر به فرد و نیز نیازهای متفاوتی دارد و بر اساس الگوی شخصیتی خود دارای نیازها، انتظارات، انگیزه ها، توقع ها و هدف های خاصی است. سازمان ها نیز بر وظایف و فعالیت های خود نیازها، انتظارات وتوقع های خاصی را تأمین می کنند. روانشناسان در مورد ابعاد شخصیتی افراد نظرهای گوناگونی ارائه کرده اند، یکی از کارآمدترین و جامع ترین نظریه های مطرح شده در باب شخصیت، نظریهٔ پنج عاملی کاستم و مک کری است. مدل پنج عاملی شخصیت یکی از مسلط ترین و تاریخی ترین مدل های شخصیت است و بسیاری از روان شناسان بیان کرده اند که مدل پنج عاملی بسیاری از متغیرهای شخصیت را در برمی گیرد. مطابق با نظر مک دونالد، این مدل را ابتدا گالتن (۱۸۸۴) مطرح کرد(نریمانی و همکاران، ۱۳۹۲،۱۶۴)،که ابتدا سه بعد روان رنجوری – برون گرایی – گشودگی را داشت و سپس دو بعد وظیفه شناسی و سازگاری به آن اضافه شد. بر خلاف MBTI، مطالعات و تحقیقات زیادی در سال های اخیر اعتبار مدل پنج عاملی را تایید کرده و از این رو مبنای بقیه مدل ها شناخته شده است(اشتون و همکاران[1]، ۲۰۱۴،۱۹۸).

در حسابرسی توجه به تیپ های شخصیتی تهیه کنندگان اطلاعات مالی عامل بسیار مهمی در بررسی اطلاعات به شمار می رود.با این وجودکه اطلاعات برای مدت های طولانی به عنوان جزء کلیدی در تصمیم گیری شناخته شده است، اما اغلب برآورد ارزش اطلاعات در تصمیم گیری ها دشوار است.سایر اطلاعات غیرحسابداری ، به ویژه اطلاعات رفتاری درارزش گذاری اطلاعات حسابداری در فرآیند تصمیم گیری ، نیز عامل تعیین کننده ومهمی خواهد بود.درصورت وجود تأثیر مسایل رفتاری برتصمیم گیری ، بررسی موارد رفتاری در تدوین وبسط تئوری های حسابداری وارائه اطلاعات درسیستم های تصمیم گیری حائز اهمیت خواهد بود. با توجه به اهمیت و تأثیر ویژگی های شخصیتی بر تمامی ابعاد رفتاری و تصمیم گیری های افراد، انتظار می رود بین ابعاد تیپ های شخصیتی مدیران وکنترل های داخلی ، خطرحسابرسی رابطه معناداری وجود داشته باشد.

۳-پیشینه تحقیقات

جاکوبی و همکاران(۲۰۱۹): به بررسی" حاکمیت شرکتی،کنترل های خارجی، و شفافیت اطلاعات محیطی" در بازارهای نوظهور پرداختند.نتایج تجربی این پژوهش در بازارهای نوظهور نشان می دهد که شرکت هایی با سازوکارهای حاکمیت شرکتی قویتر به پذیرش وتطبیق با راهبردهای کنترل های خارجی(برون سازمانی) تمایل بیشتر نشان می دهند تا تضاد مدیران و مالکان را کاهش دهند. همچنین حاکمیت شرکتی با افزایش شفافیت اطلاعات رابطه مستقیم و معناداری داشته است.

شفایی سردشت وهمکاران(۲۰۱۸): در پژوهشی با عنوان" شناسایی عوامل موثر بر مدل خطر حسابرسی: "رویکرد فرآیند تحلیل شبکه ای و دیمتل فازی ترکیبی " پرداختند.آنها بااستفاده از غربالگری فازی برای نمایش ۴۰ عامل عملی استفاده کردند که ممکن است بر مدل خطر حسابرسی از ۵۸ مورد بالقوه اثر بگذارند.سپس با رویکرد فرآیند تحلیل شبکه ای وآزمون تصمیم گیری وارزیابی برای کاهش عوامل واولویت بندی آن ها بادرنظرگرفتن وابستگی های داخلی وخارجی آنها به کاربردند ورویکرد ترکیبی مورد استفاده در این مطالعه ، ارائه وزن دقیق برای هرعامل می تواند یک چارچوب پیچیده تر برای تصمیم گیری در ارزیابی خطر با ادغام روابط وابسته در داخل وبین عوامل خطر حسابرسی را بررسی کند.

دیمارتینی وهمکاران(۲۰۱۶): در پژوهشی به بررسی " خطر حسابرسی وحاکمیت شرکتی" پرداختند.دراین مقاله با شناسایی عواملی مانند، اثربخشی روش های کنترل داخلی و تجربه حسابرس، که در ارزیابی مولفه‌های ریسک حسابرسی موثراست و نیز با برجسته کردن نقش حاکمیت شرکتی در برآورد ریسک حسابرسی پرداخته شده است.

دلمن وهمکاران(۲۰۱۵):درپژوهشی باعنوان"بیش اعتمادی مدیران وحق الزحمه حسابرسی"با بررسی بیش اعتمادی مدیریت شرکت ها به این نتیجه رسیدند که این امر می تواند باعث شود که مدیران از حسابرسانی استفاده کنند که تخصص کمتری در صنعت دارند .بنابراین ، خطر حسابرسی افزایش می یابد.

[1] .Ashton et al

Archive of SID.ir

Archive of SID.ir

گراهام وهمکاران(۲۰۱۳): در مطالعه ای تحت عنوان نگرش های مدیریتی وفعالیت های شرکتی به این نکته اشاره داشتند که ویژگی های شخصیتی مدیران (ریسک گریزی وخوش بینی) با شیوه های گزارشگری مالی وسایر سیاست های مالی وغیر مالی آنها همراه است.

زکی زاده وهمکاران(۱۳۹۸) در پژوهشی به بررسی شناسایی خطر حسابرسی ، مبتنی بر مدیریت خطر وراهبری شرکت پرداختند. یافته های پژوهش نشان داد بین استقلال هیأت مدیره و خطر حسابرسی رابطه منفی و معناداری، و بین خطر قوانین مقررات و خطر حسابرسی رابطه مثبت و معنا داری، وجود دارد.

ایمر وهمکاران(۱۳۹۷)؛در پژوهشی به بررسی رابطه بین سه گانه تاریک شخصیت با تصمیم گیری فرصت طلبانه مدیران مالی در حسابداری پرداختند.نتایج این پژوهش نشان می دهد که بین سه‌گانهٔ تاریک شخصیت وتصمیم‌گیری فرصت طلبانهٔ مدیران مالی در حسابداری رابطهٔ معناداری وجود دارد؛ همچنین اختلاف معناداری‌بین سطوح (ضعیف، متوسط و شدید)سه‌گانهٔتاریک شخصیت در تصمیم‌گیری‌فرصت‌طلبانه درحسابداری وجود دارد که‌نشان می دهد درسطح شدیدی ازسه‌گانهٔ تاریک شخصیت،احتمال تصمیم گیری فرصت طلبانهٔمدیران درحسابداری بیشتر خواهد شد.

احمدزاده وهمکاران(۱۳۹۶)؛ در پژوهشی به بررسی رابطه بین ابعاد شخصیتی ونوع جنسیت بارفتارهای کاهنده کیفیت حسابرسی پرداختند. نتایج پژوهش حاکی از آن است که رابطه معنی داری بین رفتارهای کاهنده کیفیت حسابرسی و ابعاد پنج گانه شخصیت (روان رنجوری، برون گرایی، انعطاف پذیری، دلپذیربودن و وجدان کاری) وجود دارد. به عبارت دیگر، شخصیت فرد در رغبت به انجام این نوع رفتارها تأثیرگذار است. هم چنین، از بین رفتارهای مورد بررسی تنها دو رفتار«کاهش میزان کار انجام شده به کم تر از آن چه که برای یک حسابرسی، منطقی به نظر می رسد» و« کم تر گزارش کردن زمان» از توزیع یکسانی بین حسابرسان مرد و زن برخوردار نیست و رغبت به انجام آنها در بین حسابرسان زن بیشتر است.

برادران حسن زاده و همکاران(۱۳۹۲) به بررسی تاثیر تیپ های شخصیتی حسابرسان برمحتوای گزارش حسابرسی پرداختند.نتایج حاصل از تحقیق بیانگر آن است که روان رنجوری بر نوع اظهار نظر حسابرس و تعداد بند شرط گزارش حسابرسی تاثیر معنا دار و منفی و بر تعداد بند بعد از اظهار نظر تاثیر معنا دار و مثبت دارد ولی بر نوع بند شرط گزارش حسابرسی تاثیر معنا داری ندارد. برونگرایی بر نوع اظهار نظر حسابرس، نوع بند شرط، تعداد بند شرط و تعداد بند بعد از اظهار نظرتاثیر معنی دار و منفی دارد. انعطاف پذیری بر نوع بند شرط تاثیر تاثیر معنی دار و مثبت ولی بر تعداد بند شرط، نوع اظهار نظرحسابرس و تعداد بند بعد از اظهار نظرتاثیر معنا داری ندارد.توافق پذیری بر نوع اظهار نظر حسابرس، نوع بند شرط، تعداد بند شرط، و تعداد بند بعداز اظهار نظر تاثیر معنا دار و مثبت دارد.با وجدان بودن بر تعداد بند بعد از اظهار نظرتاثیر معنا دار و مثبت دارد ولی بر نوع اظهار نظر، نوع بند شرط و تعداد بند شرط تاثیر معنی دار ندارد.

۳- فرضیه های پژوهش

فرضیه ۱: ساختار حاکمیت شرکت برخطر حسابرسی موثراست.

فرضیه ۱-۱: استقلال هیات مدیره برخطر حسابرسی موثراست.

فرضیه ۱-۲: مالکیت نهادی برخطر حسابرسی موثراست.

فرضیه ۱-۳: مالکیت مدیرتی برخطر حسابرسی موثراست.

فرضیه ۱-۴: تمرکز مالکیت برخطر حسابرسی موثراست.

فرضیه ۲: تیپ های شخصیتی مدیران بررابطه بین ساختار حاکمیت شرکتی با خطر حسابرسی موثراست.

فرضیه ۲-۱: تیپ روان رنجوری بررابطه بین ساختار حاکمیت شرکتی با خطر حسابرسی موثراست.

فرضیه۲-۲: تیپ برون گرایی بررابطه بین ساختار حاکمیت شرکتی با خطر حسابرسی موثراست.

فرضیه ۲-۳: تیپ پذیرا بودن بررابطه بین ساختار حاکمیت شرکتی با خطر حسابرسی موثراست.

فرضیه ۲-۴: تیپ سازگاری بررابطه بین ساختار حاکمیت شرکتی با خطر حسابرسی موثراست.

فرضیه ۲-۵: تیپ وجدانی بودن بررابطه بین ساختار حاکمیت شرکتی با خطر حسابرسی موثراست.

۴- روش شناسی تحقیق

روش پژوهش این تحقیق ازنظر ماهیت ومحتوا از نوع همبستگی است،که با استفاده از داده‌های ثانویه مستخرج از صورت‌های مالی شرکت‌های پذیرفته شده دربورس اوراق بهادار تهران وپرسشنامه به تحلیل رابطه‌ی همبستگی می پردازد. از نظر هدف این پژوهش جزء پژوهش‌های کاربردی محسوب می شود و از نظر روش گردآوری آرشیوی (پس رویدادی) و پیمایشی است.

دوره زمانی پژوهش حاضر سال ۱۳۹۶ است.کلیه شرکت های پذیرفته شده در بورس واراق بهادار به عنوان نمونه تحقیق انتخاب شده اند که در این بین محدودیت هایی برای تعیین جامعه آماری بدین شرح اعمال شد :دوره مالی آن ها منتهی به

Archive of SID.ir

Archive of SID.ir

پایان اسفند سال موردبررسی می باشدونبایستی سال مالی خود رادرسال مورد نظر تغییر داده باشد. شرکت مورد نظر درسال مورد نظر پژوهش فعالیت مستمر دربورس اوراق بهادار داشته وسهام آن حداقل شش ماه در سال مورد معامله قرار گرفته باشد وجزء شرکت های سرمایه گذاری ومالی نباشد واطلاعات موردنیاز برای انجام این تحقیق در سال مورد بررسی در دسترس باشد.در نهایت اطلاعات مالی مربوط به ۸۷شرکت پذیرفته شده در بورس اوراق بهادار تهران به عنوان نمونه مورد تجزیه تحلیل قرار گرفت.

متغیر تعدیل گر در این پژوهش تیپ های شخصیتی مدیران است که شامل پنج عامل شخصیتی روان رنجوری ، برون گرایی ، سازگاری، پذیرابودن وجدانی بودن است که توسط پرسش نامه استاندارد شخصیت نئو سنجیده شده است . این پرسش نامه به تعداد ۸۷ شرکت نمونه پژوهش فرستاده شده وکه تنها ۴۲ پرسشنامه برگشت داده شد.که با توجه به اینکه ۲ مورد از پرسشنامه ها فاقد اطلاعات کامل بود، حذف گردید و ۴۰ پرسشنامه که تکمیل شده بود مبنای تجزیه وتحلیل قرار گرفت.این پرسش نامه شامل ۶۰ سوال (۱۲ سوال در هر مقیاس) پنج گزینه ای باطیف لیکرت است که پاسخ ها به صورت کاملا موافقم تا کاملا مخالفم تدوین شده است.این پرسش نامه بارها در تحقیقات قبلی استفاده شده است وبا توجه به استاندارد بودن آن از ضریب روایی مطلوبی برخوردار است.این آزمون در ایران توسط گروسی وهمکاران هنجاریابی شده وروایی وپایایی آن به ترتیب۰/۶۶ و۰/۸۷ به دست آمده است(زارع بهرام آبادی،۱۳۹۳،۱). همچنین به منظور یافتن عوامل مؤثر بر شناسایی خطرحسابرسی، نسبت به انجام مصاحبه با خبرگان اقدام گردیدو سپس با طرح سوالات بصورت زوجی بین خبرگان نسبت به تعیین اوزان عوامل اقدام شده است.

۵- مدل های پژوهش ومتغیرهای آن

جهت آزمون فرضیه های پژوهش از روش معادلات ساختاری استفاده شده است، مدل مفهومی پژوهش در شکل ۱ مشخص شده است.مدل مفهومی دراین پژوهش براین اصل منطقی استوار است که میان ساختار حاکمیت شرکتی به عنوان متغیر مستقل وخطر حسابرسی به عنوان متغیر وابسته رابطه وجود دارد.اما تیپ های شخصیتی که خود پنج عامل مجزا شامل(برونگرایی ، پذیرابودن،روان رنجوری ، سازگاری ووجدانی بودن) هستند رادراین پژوهش سعی داریم رابطه تک تک تیپ های شخصیتی را به عنوان متغیر تعدیل گر بر رابطه ساختار حاکمیت شرکتی بر خطر حسابرسی مورد سنجش قرار دهیم. لذا اطلاعات جمع آوری شده با استفاده ازروش مدل معادلات ساختاری ونرم افزار اسمارت پی.ال .اس جهت تایید یا عدم تایید فرضیه های تحقیق وبررسی اثر تعدیلی متغیر استفاده شده است.دلیل استفاده از این تکنیک عدم نیاز به پیش فرض های توزیعی ومقیاس اندازه گیری وتناسب با نمونه های کوچک ومناسب جهن تعیین اثر متغیرهای عدیل گر است(آذر وهمکاران،۱۳۹۱).

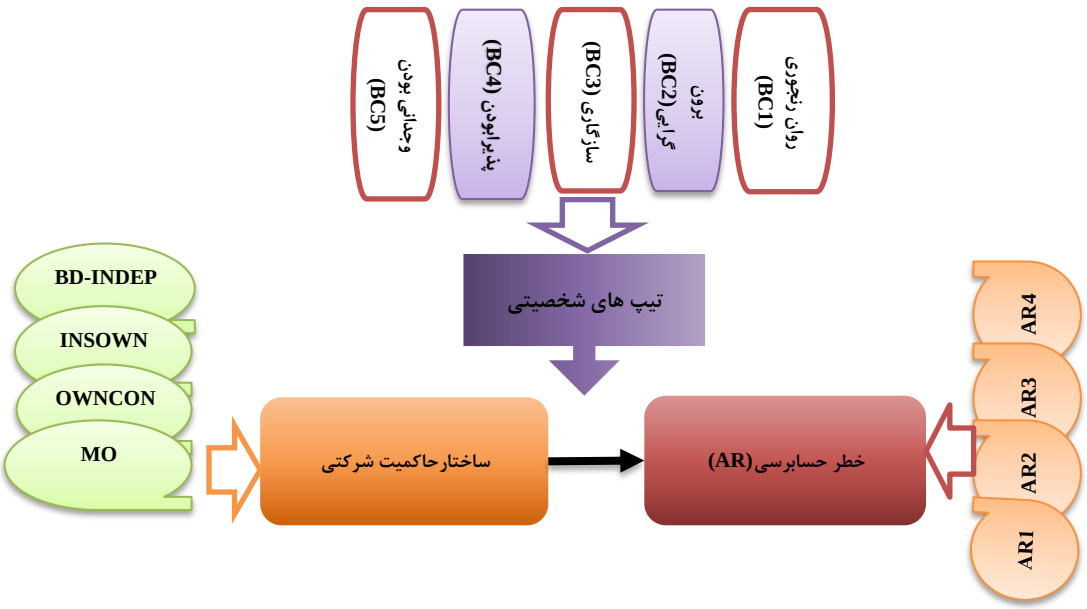

شکل (۱):الگوی مفهومی پژوهش

Archive of SID.ir

Archive of SID.ir

متغیر وابسته- خطرحسابرسی

در تحقیق حاضر خطر حسابرسی بر اساس رویکرد زیر ارزیابی شد(زکی زاده وهمکاران،۱۳۹۸،۱۱):

- **انحراف ازاستانداردحسابداری- کیفیت گزارشگری**

از اقلام تعهدی اختیاری استفاده شده است. اقلام تعهدی اختیاری اقلامی هستند که می‌توان جهت مدیریت سود، آن‌ها را دستکاری کرد و در جهت کسب منافع بیشتر عمل کرد. اقلام تعهدی باعث ایجاد تفاوت بین سود و جریان وجوه نقد عملیاتی می‌شود و در نتیجه با فرض اینکه جریان‌های نقدی دستکاری نشوند،تنها راه دستکاری سود افزایش وکاهش در اقلام تعهدی اختیاری است. به منظور تخمین اقلام تعهدی اختیاری از مدل تعدیل‌شده جونز ، استفاده شد:

$$\frac{TACC_{i,t}}{A_{t-1}} = \beta_0\left(\frac{1}{A_{t-1}}\right) + \beta_1\left(\frac{\Delta REV_t - \Delta REC_t}{A_{t-1}}\right) + \beta_2\left(\frac{PPE_{i,t}}{A_{t-1}}\right) + \beta_3 ROA_{i,t-1} + \varepsilon_{i,t}$$

براساس مدل فوق داده ها ی مورد نظر جمع آوری گردید وسپس باقیمانده خطاهای مدل به نرم افزار اکسل انتقال داده شد.وسپس خطاهای مدل به صورت زیر محاسبه شد:

$AR_1 = 1 - |\varepsilon_{it}|$

- **انحراف ازبازار پول**

ازساختار سررسید بدهیها (نسبت بدهی های بهره دار به جمع کل دارایی ها) استفاده شده است.سپس مقادیر فوق به تفکیک صنعت جداگردید وهرمقدار از میانگین مقادیرکل هرصنعت کسر گردید.

$AR_2 = FCS - ICS \qquad FCS = \frac{IBD}{TA}$

- **انحرف ازبازار سرمایه**

در این پژوهش از رتبه بندی شرکت ها ازنظر کیفیت افشا واطلاع رسانی که در سایت کدال اعلام می شود به عنوان انحراف از قوانین بازارسرمایه استفاده می شود.محاسبه رتبه بندی کلیه شرکت های پذیرفته شده در بورس اوراق بهادار به تفکیک امتیاز به موقع بودن وقابلیت اتکا اعلام می شود.براین اساس مقادیر استخراج وسپس درصدامتیاز هرشرکت از میانگین کل درصد امتیاز شرکت ها کسر گردید .

$AR_3 = DISS - \overline{DISS}$

- **انحراف ازقانون مالیات**

از متغیراجتناب مالیاتی (نسبت وجه نقد پرداخت شده بابت مالیات به سودوزیان قبل ازکسر مالیات)استفاده شد.بدین ترتیب مقادیر فوق به تفکیک صنعت جداگردید وسپس هر مقداراز میانگین کل هرصنعت کسر گردید.

$$AR_4 = FCETR - ICETR\ (CETR) = \frac{\text{وجه نقد پرداخت شده بابت مالیات}}{|\text{سود و زیان قبل از کسر مالیات}|}$$

برای‌سنجش‌خطرحسابرسی،تعداد۴ معیار موثر برخطر حسابرسی شناسایی شد.ومیانگین موزون مقادیر براساس اوزان بدست آمده(جدول۲) محاسبه وبه عنوان معیاری جهت اندازه خطرحسابرسی بکارگرفته شد.

متغیرمستقل

ساختار حاکمیت شرکتی

به منظور ارزیابی ساختار حاکمیت شرکتی از شاخص های زیر استفاده شد:

استقلال هیات مدیره(BD-INDEP): تعداد مدیران غیر موظف به کل مدیران

مالکیت نهادی(INSOWN): درصد سهامداران نهادی به کل سهام

مالکیت مدیریتی(MO): سهام نگهداری شده توسط مدیران به کل سهام

تمرکز مالکیت(OWNCON): مجموع درصد تملک سهامدارانی که دست کم ۵ درصد سهام شرکت رادراختیاردارند (سهامداران عمده)(گرد و همکاران ،۱۳۹۴،۲۶۳).

متغیرتعدیل گر

تیپ های شخصیتی

برای این منظورازپرسشنامه شخصیت نئو از ابزارهای استاندارد برای ارزیابی مدل پنج عامل شخصیت که توسط مک کری وکوستا(۱۹۹۲) تهیه شده است ؛ جهت ارزیابی پنج عامل اصلی تیپ های شخصیتی بهره خواهیم برد:

روان رنجوری: این بعد به دلالت برتوانایی فرد در تحمل استرس وثبات هیجانی(توانایی کنترل عواطف و احساس ها و حاکمیت نسبی عقلانیت)اشاره دارد.

برون گرایی:افراد برون گرا اهل معاشرت وگفت وگو هستند ودر برقراری روابط انسانی واجتماعی مهارت قوی تری داشته، به محسوسات وملموسات توجه دارند، در زمان حال زندگی می کنند ، به سرعت تصمیم می گیرند.درواقع افراد برون گرا روابط

Archive of SID.ir

Archive of SID.ir

انسانی قوی تری دارند.بدین ترتیب این روابط می تواند عملکرد مدیر یک سازمان را بهبود بخشد.

پذیرا بودن:همانند برون گرایی ، پذیرا بودن بعدی از تمایل های بین فردی است.افراد نسبت به دیگران همدردی کرده ومشتاق است که کمک کند وباور دارد که دیگران نیز در مقابل به وی کمک می کنند .این بعد رابطه بالایی با هوش دارد.

سازگاری:افرادی که این ویژگی را دارند به عنوان قابل اعتماد، خوش نیت، ، اشخاصی با ادب همکاری کننده، با تحمل و خوش قلب توصیف می شوند. اشخاص منعطف هم درباره دنیای درونی و هم دنیای بیرونی کنجکاو هستند و در زندگانی تجربه زیادی دارند. این افراد مایل به پذیرش عقاید جدید و ارزش های یرمتعارف بوده و بیشتر و عمیق تر از اشخاص غیرمنعطف هیجان های مثبت و منفی را تجربه می کنند.

وجدانی بودن:وجدان کاری به عنوان ویژگی شخصیتی، دلالت برسخت کوشی،نظم، دقت، پشت کار و مسئولیت پذیری دارد . در طول دوره رشد اغلب افراد یاد می گیرند چگونه با آرزوهای شان کنار بیایند.همچنین، وجدان کاری را می توان به عنوان قدرت طرح ریزی و انجام وظایف محوله به نحو مطلوب تعریف کرد. تفاوت های فردی در این موارد احساس با وجدان بودن است. فرد با وجدان هدفمند، با اراده و مصمم است.تانی وهمکاران،۲۰۱۵،۲۴۸)(هیجرودی وهمکاران ،۱۳۹۷،۳۹)

۶-نتایج پژوهش

در گام نخست عوامل چهارگانه انحراف از استانداردهای حسابداری،و انحراف از قوانین بازار پول، بازار سرمایه و مالیات جهت ارزیابی خطر حسابرسی بر اساس مصاحبه با ۵ تن از خبرگان دانشگاهی و حرفه حسابرسی شناسایی گردید. سپس برای تعیین اولویت و وزن عوامل چهارگانه منتخب نسبت به طراحی و سوالات بصورت زوجی واخذ پاسخ های ۲۰ تن از خبرگان از بین اساتید دانشگاه و اعضای جامعه حسابدارن رسمی ایران اقدام گردید. در این روش عوامل بصورت دو به دو با یکدیگر مقایسه می گردند. مقایسه دو به دو مطابق طیف ذیل با استفاده از مقیاسی که از ترجیح یکسان تا بی اندازه مرجح طراحی شده است، انجام می گیرد. در این طیف میزان ترجیح اعداد ۸،۶،۴،۲ بینابین بوده و به عنوان مثال میزان ترجیح عدد ۴ مابین اعداد ۳ و ۵ می باشد که نشان دهنده ی میزان ترجیح نسبتاً مرجح تا قویاً مرجح است.

پس از جمع آوری پرسشنامه های پاسخ داده شده توسط خبرگان، با استفاده از میانگین هندسی نتایج، ماتریس مقایسات زوجی بدست آمد. ماتریس مزبور به کمک نرم افزارMATLAB تحلیل و اوزان معیارها با استفاده از فرایند تحلیل سلسله مراتبی (AHP) به صورت زیر بدست آمده است.

جدول(۱) ترجیحات و مقادیر عددی آنها

عدد	۱	۲	۳	۴	۵	۶	۷	۸	۹
میزان ترجیحات	ترجیح یکسان		نسبتاً مرجح		قویاً مرجح		ترجیح بسیار قوی		بی اندازه مرجح

جدول(۲)اوزان معیارهای خطر حسابرسی

معیار	وزن
انحراف از استانداردهای حسابداری	۰/۶۲
انحراف از قوانین مالیات ها	۰/۳۲
انحراف از قوانین بازار سرمایه	۰/۱۵
انحراف از قوانین بازارپول	۰/۱۶

منبع:یافته های تحقیق

تحلیل توصیفی

با توجه به جدول (۳) میانگین خطر حسابرسی ۰/۵۹۱ است. میزان حداکثر متغیر خطر حسابرسی با مقدار ۰/۷۱۹ متعلق به شرکت خدمات کشاورزی در سال ۹۶ و میزان حداقل آن ۰/۴۷۲ متعلق به شرکت گروه بهمن در سال ۹۶ است. در میان عناصر تشکیل دهنده خطر حسابرسی بیشترین مقدار میانگین ۰/۵۸۲ است که به انحراف از استانداردهای حسابداری مربوط می شود. میزان حداکثر متغیر انحراف از استاندارد حسابداری بامقدار ۰/۶۱۹ متعلق به شرکت کاغذ سازی کاوه در سال ۹۶ و میزان حداقل آن ۰/۴۶ متعلق به شرکت قند نقش جهان درسال ۹۶ است. انحراف از بازار سرمایه نیز پس از انحراف از استاندارد حسابداری با میانگین ۰/۰۲۸ دارای بیشترین مقدار است. میزان حداکثر متغیر انحراف از بازار سرمایه با مقدار ۰/۰۹۳ متعلق به شرکت خدمات کشاورزی درسال ۹۶ ؛میزان حداقل آن ۰/۰۰۳متعلق به شرکت دارو سازی اسوه سال ۹۶ است.

Archive of SID.ir

Archive of SID.ir

جدول (۳) آمار توصیفی متغیرهای تحقیق

نام متغیر	نماد	میانگین	انحراف معیار	کشیدگی	چولگی	کمینه	بیشینه	تعداد مشاهدات
خطر حسابرسی	AR	۰/۵۹۱	۰/۰۵۰	۲/۹۵۱	-۰/۰۳۹	۰/۴۷۲	۰/۷۱۹	۴۰
انحراف از استاندارد حسابداری	AR1	۰/۵۸۲	۰/۰۲۷	۳/۸۲۵	-۰/۷۶۹	۰/۴۹۶	۰/۶۱۹	۴۰
انحراف از بازار پول	AR2	-۰/۰۰۱	۰/۰۳۳	۵/۸۸۳	۱/۶۳۹	-۰/۰۳۹	۰/۱۱۵	۴۰
انحراف از بازار سرمایه	AR3	۰/۰۲۸	۰/۰۱۸	۶/۲۹۰	۱/۴۹۱	۰/۰۰۳	۰/۰۹۳	۴۰
انحراف از قانون مالیات	AR4	-۰/۰۱۷	۰/۰۶۰	۶/۰۳۱	۱/۳۶۶	-۰/۰۹۸	۰/۱۹۸	۴۰
استقلال هیات مدیره	BD-INDEP	۰/۶۷۲	۰/۲۱۶	۳/۹۹۷	-۰/۸۵۶	۰	۱	۴۰
ملکیت نهادی	INSOWN	۰/۷۵۷	۰/۱۵۱	۵/۷۵۴	-۱/۳۶۴	۰/۲۰۶	۰/۹۸۳	۴۰
مالکیت مدیریتی	MO	۰/۶۵۵	۰/۲۱۰	۳/۳۸۶	-۱/۰۸۰	۰/۱۴۱	۰/۹۱۹	۴۰
تمرکز مالکیت	OWNCON	۰/۵۲۸	۰/۱۹۷	۲/۳۳۶	-۰/۱۸۷	۰/۱۵۲	۰/۹۰۵	۴۰
روان رنجوری	Bc1	۰/۳۵۹	۰/۰۳۳	۳/۱۸۱	۰/۴۰۰	۰/۲۹۰	۰/۴۴۳	۴۰
برون گرایی	Bc2	۰/۴۰۸	۰/۰۳۰	۲/۹۳۰	-۰/۶۷۹	۰/۳۳۳	۰/۴۵۰	۴۰
پذیرا بودن	Bc3	۰/۳۹۱	۰/۰۳۵	۴/۲۴۸	-۰/۲۵۵	۰/۲۷۸	۰/۴۶۵	۴۰
سازگاری	Bc4	۰/۳۹۳	۰/۰۲۶	۳/۲۹۹	۰/۰۷۶	۰/۳۳۵	۰/۴۵۵	۴۰
وجدانی بودن	Bc5	۰/۳۹۱	۰/۰۵۹	۳/۶۵۳	-۲/۳۰۹	۰/۲۰۵	۰/۴۵۰	۴۰

ارزیابی مدل ساختاری وآزمون فرضیه های پژوهش

با استفاده از مدل سازی معادلات ساختاری حداقل مجذورات جزئی به بررسی مدل مفهومی پژوهش پرداخته شده است تا با استفاده از نتایج آزمون به بررسی روابط بین متغیرهای پژوهش، ضرایب اعتبار و پایایی و کیفیت مدل پرداخته شود. در فرضیه اول به بررسی تاثیر ساختار حاکمیت شرکت برخطر حسابرسی پرداخته شده است. برای این منظور از مقادیر ضرایب مسیر استفاده می‌شود. همچنین، برای بررسی معناداری رابطه از مقدار آماره t استفاده می شود. ودر سطح اطمینان ۹۵ درصد مقدار آماره t باید خارج از ۱/۹۶ تا ۱/۹۶- باشد تا آن را رابطه معنی دار تلقی گردد. شکل ۲و۳ مقادیر مربوطه را نشان می‌دهد.

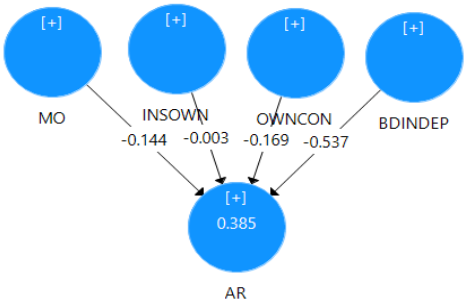

شکل (۲): ارزیابی ضرایب مسیر

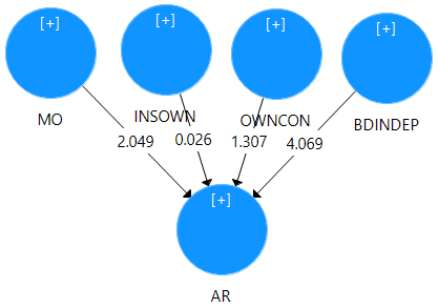

شکل (۳): مقادیر آماره t

جدول (۴)آزمون فرضیه اول بدون دخالت متغیر تعدیل گر

رابطه	ضریب مسیر	آماره t	سطح معناداری	وضعیت
تاثیراستقلال هیات مدیره برخطر حسابرسی	-۰/۵۳۷	۴/۰۶۹	۰/۰۰۰	تایید
تاثیرمالکیت نهادی برخطر حسابرسی	-۰/۰۰۳	۰/۰۲۶	۰/۹۷۹	رد
تاثیرمالکیت مدیریتی برخطر حسابرسی	-۰/۱۴۴	۲/۰۴۹	۰/۰۴۱	تایید
تاثیرتمرکز مالکیت برخطر حسابرسی	-۰/۱۶۹	۱/۳۰۷	۰/۱۹۲	رد
ضریب تعیین R2	۰/۳۸۵			

Archive of SID.ir

Archive of SID.ir

بر اساس اطلاعات مربوط به جدول ۴، مقدار R^2 نشان می دهد که تاثیر ساختار حاکمیت شرکتی بر خطر حسابرسی تقریبا ۳۹درصد از تغییرات خطر حسابرسی را تحت پوشش قرار می دهد. مقدار ضریب مسیرها منفی بوده که نشان دهنده تاثیر معکوس ساختار حاکمیت شرکت بر خطر حسابرسی است. همچنین مقدار آماره t و سطح معناداری متغیرهای استقلال هیات مدیره ومالکیت مدیریتی در حد قابل قبول قرار دارند و بنابراین رابطه مورد نظر تایید می شود.

در فرضیه فرعی اول از فرضیه اصلی دوم به بررسی تاثیر تیپ شخصیتی روان رنجوری بر رابطه ساختار حاکمیت شرکت برخطر حسابرسی پرداخته شده است. شکل ۴و۵ مقادیر مربوط به ضرایب مسیر ومقدار آماره t را نشان می‌دهد.

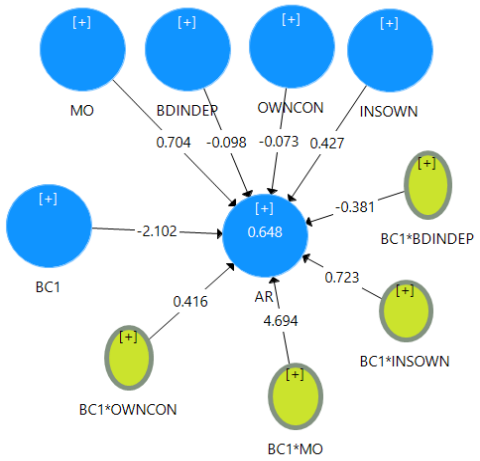

شکل (۴): ارزیابی ضرایب مسیر

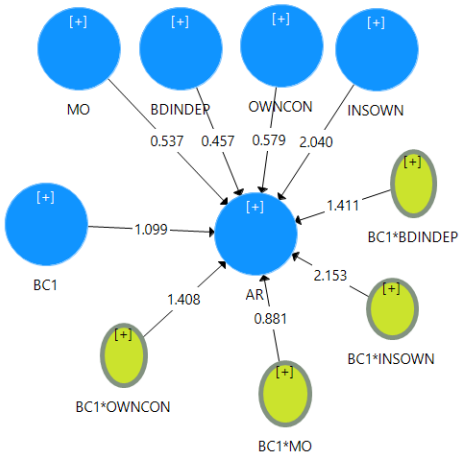

شکل (۵): مقادیر آماره t

جدول (۵)آزمون فرضیه فرعی اول از فرضیه اصلی دوم با دخالت متغیر تعدیل گر

رابطه	ضریب مسیر	اماره t	سطح معناداری	وضعیت
تاثیرتیپ شخصیتی روان رنجوری بررابطه استقلال هیات مدیره برخطر حسابرسی	-۰/۳۸۱	۱/۴۱۱	۰/۰۷۹	رد
تاثیرتیپ شخصیتی روان رنجوری بررابطه مالکیت نهادی برخطر حسابرسی	۰/۷۲۳	۲/۱۵۳	۰/۰۱۶	تایید
تاثیرتیپ شخصیتی روان رنجوری بررابطه مالکیت مدیریتی برخطر حسابرسی	۴/۶۹۴	۰/۸۸۱	۰/۱۸۹	رد
تاثیرتیپ شخصیتی روان رنجوری بررابطه تمرکز مالکیت برخطر حسابرسی	۰/۴۱۶	۱/۴۰۸	۰/۰۸۰	رد
ضریب تعیین R2	۰/۶۴۸			

بر اساس اطلاعات مربوط به جدول ۵، مقدار R^2 نشان می دهد که تاثیر تعدیل گری تیپ شخصیتی روان رنجوری بررابطه ساختار حاکمیت شرکتی با خطر حسابرسی در حد متوسط بوده که تقریبا ۶۵درصد از تغییرات رابطه ساختار حاکمیت شرکتی بر خطر حسابرسی را تحت پوشش قرار می دهد. مقدار ضریب مسیرها منفی ومثبت بوده که نشان دهنده تاثیر مستقیم ومعکوس تیپ شخصیتی روان رنجوری بررابطه ساختار حاکمیت شرکتی با خطر حسابرسی است. همچنین مقدار آماره t و سطح معناداری متغیرتیپ شخصیتی روان رنجوری بررابطه مالکیت نهادی برخطر حسابرسی در حد قابل قبول قرار دارند و بنابراین رابطه مورد نظر تایید می شود.

در فرضیه فرعی دوم از فرضیه اصلی دوم به بررسی تاثیر تیپ شخصیتی برون گرایی بر رابطه ساختار حاکمیت شرکت برخطر حسابرسی پرداخته شده است. شکل ۶و۷ مقادیر مربوط به ضرایب مسیر ومقدار آماره t را نشان می‌دهد.

Archive of SID.ir

Archive of SID.ir

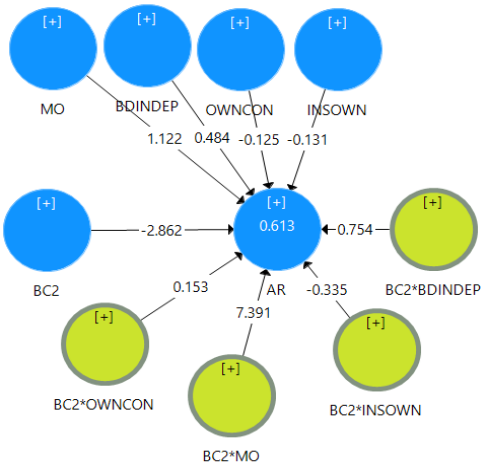

شکل (۶): ارزیابی ضرایب مسیر

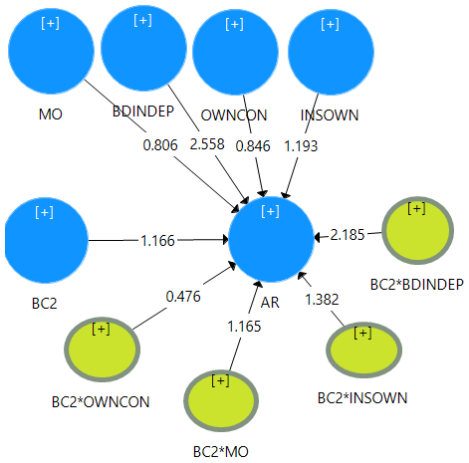

شکل (۷): مقادیر آماره t

بر اساس اطلاعات مربوط به جدول ۶، مقدار R^2 نشان می دهد که تاثیر تعدیل گری تیپ شخصیتی برون گرایی بررابطه ساختار حاکمیت شرکتی با خطر حسابرسی در حد متوسط بوده که تقریبا ۶۱درصد از تغییرات رابطه ساختار حاکمیت شرکتی بر خطر حسابرسی را تحت پوشش قرار می دهد. مقدار ضریب مسیرها منفی ومثبت بوده که نشان دهنده تاثیر مستقیم ومعکوس تیپ شخصیتی برون گرایی بررابطه ساختار حاکمیت شرکتی با خطر حسابرسی است. همچنین مقدار آماره t و سطح معناداری متغیرتیپ شخصیتی برون گرایی بررابطه مالکیت نهادی برخطر حسابرسی در حد قابل قبول قرار دارند و بنابراین رابطه مورد نظر تایید می شود.

در فرضیه فرعی سوم از فرضیه اصلی دوم به بررسی تاثیر تیپ شخصیتی پذیرا بودن بر رابطه ساختار حاکمیت شرکت برخطر حسابرسی پرداخته شده است. شکل ۹و۸ مقادیر مربوط به ضرایب مسیر ومقدار آماره t را نشان می‌دهد.

جدول (۶)آزمون فرضیه فرعی دوم از فرضیه اصلی دوم با دخالت متغیر تعدیل گر

رابطه	ضریب مسیر	اماره t	سطح معناداری	وضعیت
تاثیرتیپ شخصیتی برونگرایی بررابطه استقلال هیات مدیره برخطر حسابرسی	۰/۷۵۴	۲/۱۵۸	۰/۰۱۵	تایید
تاثیرتیپ شخصیتی برون گرایی بررابطه مالکیت نهادی برخطر حسابرسی	-۰/۳۳۵	۱/۳۸۲	۰/۰۸۴	رد
تاثیرتیپ شخصیتی برون گرایی بررابطه مالکیت مدیریتی برخطر حسابرسی	۷/۳۹۱	۱/۱۶۵	۰/۱۲۲	رد
تاثیرتیپ شخصیتی برون گرایی بررابطه تمرکز مالکیت برخطر حسابرسی	۰/۱۵۳	۰/۴۷۶	۰/۳۱۷	رد
ضریب تعیین R2	۰/۶۱۳			

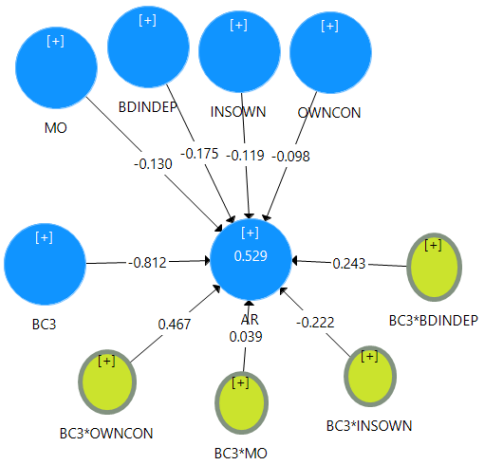

شکل (۸): ارزیابی ضرایب مسیر

Archive of SID.ir

Archive of SID.ir

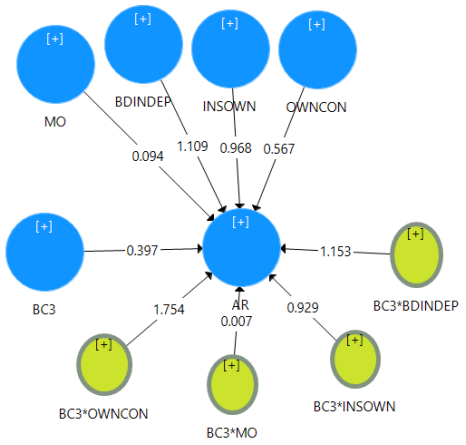

شکل (۹): مقادیر آماره t

جدول (۷)آزمون فرضیه فرعی سوم از فرضیه اصلی دوم با دخالت متغیر تعدیل گر

رابطه	ضریب مسیر	اماره t	سطح معناداری	وضعیت
تاثیرتیپ شخصیتی پذیرا بون بررابطه استقلال هیات مدیره برخطر حسابرسی	۰/۲۴۳	۱/۱۵۳	۰/۱۲۵	رد
تاثیرتیپ شخصیتی پذیرا بودن بررابطه مالکیت نهادی برخطر حسابرسی	-۰/۲۲۲	۰/۹۲۹	۰/۱۷۷	رد
تاثیرتیپ شخصیتی پذیرا بودن بررابطه مالکیت مدیریتی برخطر حسابرسی	۰/۰۳۹	۰/۰۰۷	۰/۴۹۷	رد
تاثیرتیپ شخصیتی پذیرا بودن بررابطه تمرکز مالکیت برخطر حسابرسی	۰/۴۶۷	۱/۷۵۴	۰/۰۴۰	تایید
ضریب تعیین R2	۰/۵۲۹			

بر اساس اطلاعات مربوط به جدول ۷، مقدار R^2 نشان می دهد که تاثیر تعدیل گری تیپ شخصیتی برون گرایی بررابطه ساختار حاکمیت شرکتی با خطر حسابرسی در حد متوسط بوده که تقریبا ۵۳درصد از تغییرات رابطه ساختار حاکمیت شرکتی بر خطر حسابرسی را تحت پوشش قرار می دهد. مقدار ضریب مسیرها منفی ومثبت بوده که نشان دهنده تاثیر مستقیم ومعکوس تیپ شخصیتی برون گرایی بررابطه ساختار حاکمیت شرکتی با خطر حسابرسی است. همچنین مقدار آماره t و سطح معناداری متغیرتیپ شخصیتی برون گرایی بررابطه تمرکز مالکیت برخطر حسابرسی در حد قابل قبول قرار دارند و بنابراین رابطه مورد نظر تایید می شود.

در فرضیه فرعی چهارم از فرضیه اصلی دوم به بررسی تاثیر تیپ شخصیتی سازگاری بر رابطه ساختار حاکمیت شرکت برخطر حسابرسی پرداخته شده است. شکل ۱۰و۱۱ مقادیر مربوط به ضرایب مسیر ومقدار آماره t را نشان می‌دهد.

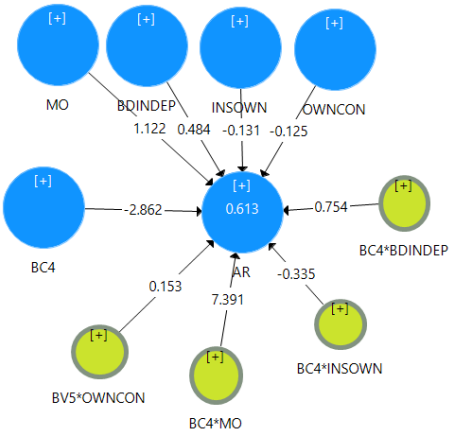

شکل (۱۰): ارزیابی ضرایب مسیر

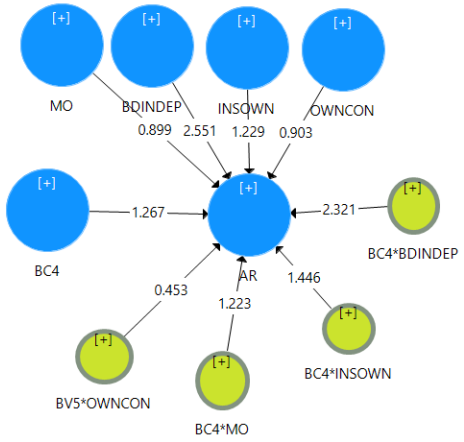

شکل (۱۱): مقادیر آماره t

بر اساس اطلاعات مربوط به جدول ۸، مقدار R^2 نشان می دهد که تاثیر تعدیل گری تیپ شخصیتی سازگاری بررابطه ساختار حاکمیت شرکتی با خطر حسابرسی در حد متوسط بوده که تقریبا ۶۱درصد از تغییرات رابطه ساختار حاکمیت شرکتی بر خطر حسابرسی را تحت پوشش قرار می دهد. مقدار ضریب مسیرها منفی ومثبت بوده که نشان دهنده تاثیر مستقیم ومعکوس تیپ شخصیتی سازگاری بررابطه ساختار حاکمیت شرکتی با خطر حسابرسی است. همچنین مقدار آماره t و سطح

Archive of SID.ir

Archive of SID.ir

معناداری متغیرتیپ شخصیتی سازگاری بررابطه استقلال هیات مدیره برخطر حسابرسی در حد قابل قبول قرار دارند و بنابراین رابطه مورد نظر تایید می شود.

جدول (۸)آزمون فرضیه فرعی چهارم از فرضیه اصلی دوم با دخالت متغیر تعدیل گر

رابطه	ضریب مسیر	اماره t	سطح معناداری	وضعیت
تاثیرتیپ شخصیتی سازگاری بررابطه استقلال هیات مدیره برخطر حسابرسی	۰/۷۵۴	۲/۳۲۱	۰/۰۱۰	تایید
تاثیرتیپ شخصیتی سازگاری بررابطه مالکیت نهادی برخطر حسابرسی	-۰/۳۳۵	۱/۴۴۶	۰/۰۷۴	رد
تاثیرتیپ شخصیتی سازگاری بررابطه مالکیت مدیریتی برخطر حسابرسی	۷/۳۹۱	۱/۲۲۳	۰/۱۱۱	رد
تاثیرتیپ شخصیتی سازگاری بررابطه تمرکز مالکیت برخطر حسابرسی	۰/۱۵۳	۰/۴۵۳	۰/۳۲۵	رد
ضریب تعیین R2	۰/۶۱۳			

در فرضیه فرعی پنجم از فرضیه اصلی دوم به بررسی تاثیر تیپ شخصیتی وجدانی بودن بر رابطه ساختار حاکمیت شرکت برخطر حسابرسی پرداخته شده است. شکل ۱۲و۱۳مقادیر مربوط به ضرایب مسیر ومقدار آماره t را نشان می‌دهد.

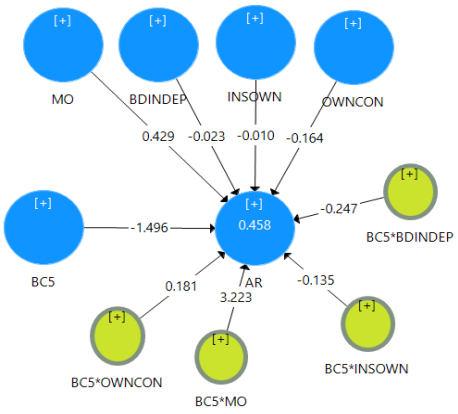

شکل (۱۲): ارزیابی ضرایب مسیر

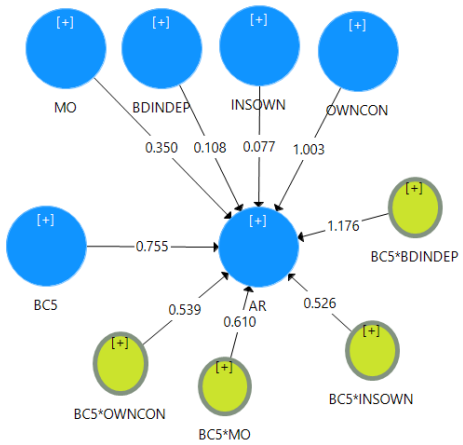

شکل (۱۳): مقادیر آماره t

جدول (۹)آزمون فرضیه فرعی پنجم از فرضیه اصلی دوم با دخالت متغیر تعدیل گر

رابطه	ضریب مسیر	اماره t	سطح معناداری	وضعیت
تاثیرتیپ شخصیتی وجدانی بودن بررابطه استقلال هیات مدیره برخطر حسابرسی	-۰/۲۴۷	۱/۱۷۶	۰/۲۴۰	رد
تاثیرتیپ شخصیتی وجدانی بودن بررابطه مالکیت نهادی برخطر حسابرسی	-۰/۱۳۵	۰/۵۲۶	۰/۵۹۹	رد
تاثیرتیپ شخصیتی وجدانی بودن بررابطه مالکیت مدیریتی برخطر حسابرسی	۳/۲۲۳	۰/۶۱۰	۰/۵۴۲	رد
تاثیرتیپ شخصیتی وجدانی بودن بررابطه تمرکز مالکیت برخطر حسابرسی	۰/۱۸۱	۰/۵۳۹	۰/۵۹۰	رد
ضریب تعیین R2	۰/۴۵۸			

بر اساس اطلاعات مربوط به جدول ۹، مقدار R^2 نشان می دهد که تاثیر تعدیل گری تیپ شخصیتی وجدانی بودن بررابطه ساختار حاکمیت شرکتی با خطر حسابرسی در حد متوسط بوده که تقریبا ۴۶ درصد از تغییرات رابطه ساختار حاکمیت شرکتی بر خطر حسابرسی را تحت پوشش قرار می دهد. مقدار ضریب مسیرها منفی ومثبت بوده که نشان دهنده تاثیر مستقیم ومعکوس تیپ شخصیتی وجدانی بودن بررابطه ساختار حاکمیت شرکتی با خطر حسابرسی است. همچنین مقدار آماره t و سطح

Archive of SID.ir

Archive of SID.ir

معناداری متغیرتیپ شخصیتی وجدانی بودن بررابطه ساختار حاکمیت شرکتی برخطر حسابرسی در حد قابل قبول قرار ندارند و بنابراین رابطه مورد نظر رد می شود.

جمع بندی وتفسیر

باتوجه به نتایج حاصل از تجزیه و تحلیل آماری اطلاعات جمع آوری شده با استفاده از رگرسیون خطی چند متغیره نشان دهنده آن است که بین مالکیت مدیریتی و خطر حسابرسی رابطه منفی و معناداری وجود دارد. چنین سهامدارانی درصد قابل توجهی از سهام شرکت را در اختیار دارند که به نوبه ی خود می توانند اداره شرکت را در دست گیرند.لذا سبب کاهش تضاد نمایندگی شده و در نتیجه منجر به اطلاع رسانی بیشتر می گردند.بنابراین تحقیق حاضر بر نقشی که انتظار می رفت این ویژگی حاکمیت شرکتی در کاهش رفتارهای فرصت طلبانه مدیران و خطر حسابرسی داشته باشد تأکید می کند.نتایج این پژوهش با نتایج پژوهش زکی زاده وهمکاران (۱۳۹۸) مطابقت ندارد.

نتایج نشان داد بین استقلال هیات مدیره وخطرحسابرسی رابطه منفی و معناداری وجود دارد. از دیدگاه تئوری نمایندگی حضور اعضای غیر موظف در ساختار هیأت مدیره شرکت ها به کاهش تضاد منافع مدیران و ذی نفعان کمک می کندو به لحاظ نظری به دلیل عدم وجود تضاد منافع و داشتن استقلال بیشتر، اعضای غیر مؤظف هیأت مدیره گرایش بیشتری برای حمایت از حسابرسان در هر مناقشه با مدیریت دارند.

اگر چه بین تمرکز وخطر حسابرسی رابطه معناداری یافت نشد.اما ضریب منفی این متغیر نشان می دهد که زمانی که مالکیت سهامداران عمده به بیش از سطح خاصی می رسد ، سهامداران عمده ی دیگر انگیزه ای برای رفتارهای به زیان شرکت ندارند.زیرا نگه داری میزان زیادی از سهام شرکت ، باعث می شود که عواقب ناشی از تصمیماتشان متوجه خودشان شود. از این رو در این شرایط تلاش می کنند که از طریق نظارت بهتر بر مدیریت و یا حضور در مدیریت شرکت ارزش آن را به حداکثر برسانند. لذااین یافته با مبانی نظری مطابقت دارد.همچنین بین مالکیت نهادی وخطر حسابرسی رابطه معناداری یافت نشد.اما ضریب منفی آن ، با فرضیه نظارت فعال مطابقت دارد که بیان می کند؛ سهامداران عمده شرکت ، از قدرت رأی دهی خود درجهت نظارت فعال برعملیات شرکت وتصمیم گیری بهتر استفاده می نمایند. نتایج این پژوهش با نتایج پژوهش زکی زاده وهمکاران (۱۳۹۸) مطابقت ندارد.

نتایج پژوهش نشان داد که تیپ های شخصیتی مدیران در مجموع ارتباط معناداری دررابطه ساختار حاکمیت شرکتی وخطر حسابرسی دارد. تیپ های شخصیتی توضیح دهنده رفتار مدیران می باشد.صفات شخصیتی درمدیران، رابطهٔ معنی داری باقضاوت وتصمیم گیری آن‌هادارد. علاوه بر این‌گزارش های مالی بازتاب نتایج عملکرد مدیران را نشان می دهد ومی تواند انگیزه ای برای مدیران به منظور رسیدن به فرصت های مناسب ومنافع شخصی ایجاد کند (دسوزا ولیما،۲۰۱۵). حاکمیت شرکتی و تیپ های شخصیتی مدیران، در تعامل اجتناب ناپذیر هستند.در واقع نتایج پژوهش های متعدد حکایت از تاثیر تیپ شخصیتی، ادراک و حافظه مدیران در تصمیمات و اداره شرکت ها و پیاده سازی حاکمیت شرکتی دارد.

با توجه به توضیحات گفته شده در بالا ، به طور خاص ویژگی های شخصیتی پذیرا بودن، برون گرایی سازگاری و روان رنجوری به ترتیب بر رابطه تمرکز مالکیت، استقلال هیات مدیره ومالکیت نهادی با خطر حسابرسی تاثیر معناداری دارند؛

لذا با افزایش سطح ابعاد تیپ های شخصیتی بر شمرده دربالا به عنوان یک متغیر تعدیل گر ، ارتباط قوی براین رابطه دارد.

مدیران با تیپ شخصیتی برون گرایی، محیط اجتماعی مثبت تری ایجاد می کنند وبه پیوندهای اجتماعی قوی تری دست می یابند ، و دیگران را ترغیب می کنند تا اهداف جمعی را دنبال کنند.ازطرفی مدیران برون گرا به جهت اجتماعی بودن درتعامل بیشتری با ذی نفعان شرکت می باشند.بنابراین می توانند محیط اطلاعاتی شرکت را بهبود بخشند وبدین ترتیب منجر به تحلیل بهتر وبیشتر سرمایه گذاران شوند. همچنین تیپ شخصیتی سازگاری، تفاوت های فردی در رابطه باهمکاری های اجتماعی را منعکس می کنند.این افراد به آسانی اعتماد دیگران رابه خود جلب می کنند. افرادی که از ســازگاری با موقعیت بالایی برخور دارند، در موقعیت های مختلف به طور مستقل به کارهای شان می پردازند و بقدر کافی به خود متکی هستند، به قضاوت های خویش اطمینان داشته ودر ارتباط با تصمیمات شان احساس مسئولیت می کنند. باتوجه به رابطه منفی بین استقلال هیات مدیره وخطر حسابرسی با وارد شدن متغیر تعدیل گر این رابطه قوی می شود .

افراد با تیپ شخصیتی پذیرا بودن ، مایل به پذیرش عقاید جدید وارزش های غیرمتعارف هستند وآماده پذیرش عقاید سیاسی واجتماعی واخلاقی جدید هستند.آنها سادگی ووضوح را بر پیچیدگی وابهام ترجیح می دهند. باتوجه به رابطه منفی بین تمرکز مالکیت وخطر حسابرسی با وارد شدن متغیر تعدیل گر این رابطه قوی می شود .روان رنجورها کسانی هستند که ثبات احساسی ندارند وبرای حل صحیح مشکلات زندگی خود فعالیت لازم ومطلوب ندارند.ازطرفی بیشتر درتلاش برای دستیابی به

Archive of SID.ir

Archive of SID.ir

اهداف شخصی، خود محود وخودخواهانه هستند وبه دنبال هدف های برتری جویی هستند. باتوجه به رابطه منفی بین مالکیت نهادی وخطر حسابرسی با وارد شدن متغیر تعدیل گر این رابطه قوی می شود .

بنابریافته های پژوهش حاضر، پیشنهاد می گردد که سرمایه گذاران دربازار سهام قبل از انجام معامله ،تصمیمات سرمایه گذاری خود را بهبود بخشند واطلاع بیشتری از شکل تاثیرگذاری انواع مالکین حاضر در شرکت ها بر امور شرکت مورد نظر خود داشته باشند.پیشنهاد می شود همچون سایر کارکنان که بر اساس آئین نامه های استخدامی شرکت ها در زمان به کارگیری، موظف به انجام آزمایش های طب کار و ارائه گواهی سلامت می باشند؛ تیپ های شخصیتی افراد موردنظر برای تصدی سمت های مدیریتی با استفاده از روش های موجود، توسط متخصصان روانشناسی مورد ارزیابی قرار گیرد. وهمچنین بررسی علوم روانشناسی، روانشناختی و تحلیل رفتاری، به عنوان علوم پایه، می تواند در تحلیل رفتارهای مدیران سودمند باشد. نتایج این پژوهش همچنین این قضیه را تأیید می کند که استقلال هیأت مدیره باعث کاهش خطر حسابرسی می شود.باتوجه به نتایج این پژوهش پیشنهاد می شود شرکت با افزایش استقلال هیأت مدیره، هزینه های نمایندگی را کاهش دهند. برای پژوهش های آتی پیشنهاداتی به شرح زیر ارائه می شود:

۱) بررسی ارتباط سایر متغیرهای حاکمیت شرکتی مانند وجود یا عدم وجود حسابرسی داخلی و یا اثر بخشی سیستم کنترل داخلی با خطر حسابرسی

۲) دراین پژوهش جهت سنجش عوامل مؤثر بر شناسایی خطرحسابرسی، نسبت به انجام مصاحبه با خبرگان اقدام گردیدو سپس با طرح سوالات بصورت زوجی بین خبرگان نسبت به تعیین اوزان عوامل اقدام شده است.پیشنهاد می شود در تحقیقات آتی با استفاده از مجموعه های فازی(فازی مثلثی ، فازی زنگوله و..)و شبکه های عصبی، اقدام به بررسی خطر حسابرسی نمایند.

۳) همچنین با توجه به تعداد محدود پژوهش های انجام شده در حوزۀ مالی رفتاری در کشور، به پژوهشگران آتی توصیه می شود تا تأثیر تیپ های شخصیتی مدیران بر کارایی سرمایه گذاری، کیفیت گزارشگری مالی و .. را بررسی نمایند.

درنهایت دراین پژوهش ، با محدودیت جمع آوری داده ها بوسیله پرسش نامه وعدم همکاری برخی مدیران شرکت ها با پژوهشگر روبه روشد ،لذا موجب شد برخی نمونه های انتخابی حذف شوند ونمونه های جدید جایگزین شود.وهمچنین قوانین و مقررات بعضا در صنایع مختلف متفاوت و متنوع است، لذا برای رفع این محدودیت، انحراف از قوانین و مقررات به تفکیک هر صنعت انجام شده است.

فهرست منابع

* ایمر ، فرشید وگرکز، منصور.(۱۳۹۷).بررسی رابطه بین سه گانه تاریک شخصیت با تصمیم گیری فرصت طلبانه مدیران مالی در حسابداری و مجله ی پیشرفت های حسابداری دانشگاه شیراز. دوره ی دهم .شماره ی اول . پیاپی ۷۴/۳. صص۲۶۵-۲۹۳.
* احمدزاده،طه؛خیرالهی،فرشید؛ شاه ویسی،فرهاد وطاهرآبادی،علی اصغر.(۱۳۹۶).بررسی رابطه بین ابعاد شخصیتی و نوع جنسیت با رفتارهای کاهنده کیفیت حسابرسی.مجله حسابداری سلامت.سال ششم .شماره دوم.پیاپی۱۸ .صص۱-۲۳.
* حساس یگانه، یحیی،داداشی، ایمان(۱۳۸۹).تاثیر حاکمیت شرکتی بر تصمیمات حسابرسان درباره ریسک وبرنامه ریزی.پژوهشنامه حسابداری مالی وحسابرسی.دوره۲، شماره۵، صص۶۶-۴۱.
* زارع بهرام آبادی، مهدی(۱۳۹۳).رابطه ویژگی های شخصیتی ، حمایت اجتماعی وتعارض متقابل کار- خانواده با تحلیل عاطفی معلمان.فصلنامه فرهنگ مشاوره وروان درمانی ، سال پنجم، شماره۱۷،صص۱-۲۲.
* زکی زاده ، محمد امین، رضایی ، فرزین،نوروش، ایرج(۱۳۹۸).شناسایی خطر حسابرسی، مبتنی بر مدیریت خطر جامع وراهبری شرکتی.مجله مدیریت توسعه وتحول.شماره۳۶.صص۲۳-۱۱.
* عباس زاده،محمدرضا؛منظرزاده،هاشم.(۱۳۹۰)بررسی احتمال صدور گزارش مقبول حسابرسان مستقل با استفاده از خصوصیات هیئت مدیره شرکت های پذیرفته شده در بورس اوراق بهادار تهران.بررسی های حسابداری وحسابرسی .دوره ۱۸. شماره۶۳ . صص۹۵-۱۱۲.
* گرد،عزیز؛محمدی،منصور وگل دوست،مجید.(۱۳۹۴).بررسی رابطه بین ویژگی های حاکمیت شرکتی ووجه نقد نگهداری شده.بررسی های حسابداری وحسابرسی ،دوره ۲۲، شماره ۲،صص۲۷۸-۲۶۳.
* متقی ، علی اصغر؛غریب،حجت؛قوی پنجه ،رامین.(۱۳۹۶).تاثیر سازوکار حاکمیت شرکتی بر واکنش سرمایه گذاران در بورس اوراق بهادار تهران.پژوهش حسابداری.شماره۲۴. صص۱۳۹-۱۵۵.

Archive of SID.ir

Archive of SID.ir

* نادری، سپیده، بنی طالبی دهکردی، بهاره و احمد غضنفری (۱۳۹۵). بررسی تیپ های شخصیتی A,B,C,D حسابرسان بر محتوای گزارش حسابرسی.فصلنامه دانش حسابداری وحسابرسی مدیریت ،شماره ۲۰.صص ۷۱-۸۶.
* نریمانی، محمد، عینی، مجتبی، دهقان، حمیدرضا، غلامزاده، حانیه، صفاری نیا،مجید(۱۳۹۲) و مقایسه ی پنج عامل بزرگ شخصیتی و خودکارآمدی در دانش آموزان تیزهوش و عادی. مجله ی روانشناسی مدرسه، دوره۲، شماره۳، صص۱۶۴-۱۸۰.
* هیجرودی، فاطمه؛ دوستار، محمد و مرادی، محمود. (۱۳۹۷). تحلیل تعدیل گری مدل پنج عاملی شخصیت بر تاثیرگذاری کسب اطلاعات مالی بر رفتار سرمایه گذاران در بورس اوراق بهادار تهران . فصل نامه علمی پژوهشی دانش سرمایه گذاری. دوره۷، شماره۲۵، صص ۶۰-۳۹.
* Ashton MC, Lee K, Vernon PA, Young L.(2014) Fluid intelligence, crystallized intelligence, and the openness/ intellect factor. J Res Pers. 2000; 34(2): 198-207.
* Costa P, McCrae R. Revised NEO Personality Inventory (NEOPI-R) and NEO Five-Factor Inventory (NEOFFI) Professional Manual. Odessa: Psychological Assessment Resources, Inc1992.
* Cohen J, Krishnamoorthy G, Wright AM (2002). Corporate governance and the audit process. Contemp. Account Res. 19:573-594.
* Cassell CA, Giroux GA, Myers LA, Omer TC (2012). The effect of corporate governance on auditor-client realignments. Audit. J. Pract. Theory 31:167-188.
* Demartini, Chiara , Trucco, Sara.(2016). Audit risk and corporate governance: Italian auditors' perception after the global financial crisis. African Journal of Business Management. Vol. 10(13), pp. 328-339.
* Duellman, S., Hurwitz, H., and Sun, Y. (2015). Managerial Overconfidence and Audit Fees. Journal of Contemporary Accounting & Economics, Vol. 11, No. 2, pp. 148-165.
* Divesh S. Sharma, El'fred Boo and Vineeta D.Sharma, (2008), "The Impact of Corporate Governance on Auditors' Client Acceptance, Risk and Planning Judgments." Accounting and Business Research, vol.38. No. 2. pp. 105-120.
* Financial Reporting Council (2008). The audit quality framework.
* Gull AA, Saeed A, Abid A (2013). Corporate governance and performance: An empirical evidence from textile sector of Pakistan. African Journal of Business Management 7 (22), 2112-2118.
* Graham, J. R.; Harvey, C. R.; and M. Puri (2013). Managerial Attitudes and Corporate Actions, Journal of Financial Economics, 109 (1), 103-121.
* Ham. C., Lang, M., Seybert, N., & Wang. S. (2017). CFO narcissism and financial reporting quality. Journal of Accounting Research, 55(5), 1089–1135.
* Jacoby.G,Liu.M,Wang.Y,Wu.Z,Zhang.Y,(2019), Corporate Governance, External Control, Public Governance, and Environmental Information Transparency: Evidence from Emerging Markets, Journal of International Financial Markets, Institutions& Money,Volume58,pp269-283.
* McCrae, R.R., and J.R. Costa. (1980). Openness to experience and ego level in loevinger'sentce completion test: Dispositional contribution to developmental models of personality. Journal of personality and social psychology 39: 1179-1190.
* McCrae, R.R., and P.T. Costa. (1996). Toward a new generation of personality theories: Theoretical contexts for the five- factor model. In J.S. Wiggin (Ed.), the five- factor model of personality, theoretical perspectives. New York, Guilford press.
* Shafiee Sardasht, Morteza, Rashedi, Elham.(2018). Identifying Influencing Factors of Audit Risk Model: A Combined Fuzzy ANP-DEMATEL Approach. The International Journal of Digital Accounting Research Vol. 18, 2018, pp. 69-117 ISSN: 2340-5058.
* Tuani, M. and Fang, H. and Rao, Z. Yousaf, S. (2015). The influence of Investor personality traits on information acquisition and trading behavior: Evidence from Chinese futures exchange. Personality and individual differences 87(2015) 248-255.
* Xu Y, Carson E, Fargher N, Jiang L (2013). Responses by Australian auditors to the global financial crisis. Account Finance 53:301-338.

Archive of SID.ir

Archive of SID.ir

Accounting Knowledge & Management Auditing
Vol. 11/ No. 42/ Summer 2022

Structural Equation Modeling Approach to Audit Risk Testing Affected by Personality Types and Corporate Governance Structure

Radman Malihi Shoja
Department of Accounting, Central Tehran Branh, Islamic Azad University, Tehran, Iran.
radmanshoja@gmail.com

Zahra Lashgari
Department of Accounting, Central Tehran Branh, Islamic Azad University, Tehran, Iran.(Corresponding Author)
zahra.lashgari@gmail.com

Negar Khosravipour
Department of Accounting, Central Tehran Branh, Islamic Azad University, Tehran, Iran.
n-khosravipour@yahoo.com

Abstract

Risk-based auditing involves significant professional judgment in assessing the risk of material misstatement and identifying adequate and appropriate tests to achieve the desired level of audit risk. To assess the optimal level of audit risk, corporate governance structures are at risk of control. Which seems to be determined by management's attitude and personality towards internal controls and the quality of corporate governance. To this end, standard deviations from standards and norms, corporate pricing structure and the NEO Five-Person Scale were measured through the NEO Personality Inventory. Then, the importance of audit risk criteria was determined by paired questions and hierarchical analysis (AHP). The case study of this study is all companies listed in Tehran Stock Exchange in the year 1396. To test the conceptual model of research the structural equation modeling method with variance based on PLS software was used. The findings of the study indicate that there is a negative and significant relationship between board independence, managerial ownership, and audit risk. There is a negative relationship between institutional ownership, ownership concentration, and non-meaningful personality traits. There is a positive and significant relationship between board independence, institutional ownership, and ownership concentration with audit risk. Personality type and conscientiousness have no significant moderating role on the above relationships.

Keywords: Audit Risk, Corporate Governance Structure, Personality types of Managers

Archive of SID.ir

Archive of SID.ir

Archive of SID.ir