Archive of SID

تحقیقات حسابداری و حسابرسی، پاییز ۱۳۹۸، شماره ۴۳، از صفحه ۱۳۳ تا ۱۵۰

# ارائه الگویی نوین از حاکمیت شرکتی و عملکرد شرکتی: مسئولیت اجتماعی و کارآفرینی شرکتی و نقش تعدیل‌کنندگی فناوری اطلاعات

**مسعود سعیدیان**[1]
دانشجوی دکتری گروه کارآفرینی، واحد علی آباد کتول، دانشگاه آزاد اسلامی

**دکتر پرویز سعیدی©**[2]
گروه مدیریت و حسابداری، واحد علی اباد کتول، دانشگاه آزاد اسلامی

**دکتر روح اله سمیعی**[3]
گروه مدیریت دولتی، واحد علی اباد کتول، دانشگاه آزاد اسلامی

**دکتر مجید اشرفی**[4]
گروه حسابداری، واحد علی اباد کتول، دانشگاه آزاد اسلامی

(تاریخ دریافت: ۲۲ اردیبهشت ۱۳۹۷؛ تاریخ پذیرش: ۷ آبان ۱۳۹۷)

هدف اصلی این تحقیق ارائه الگویی نوین از حاکمیت شرکتی و عملکرد شرکتی می‌باشد که در این راستا از متغیرهای کارآفرینی شرکتی، مسئولیت اجتماعی و تعدیلگر فناوری اطلاعات به‌عنوان، استفاده‌شده است. روش تحقیق توصیفی از نوع همبستگی می‌باشد. جامعه آماری تحقیق، شرکت‌های پذیرفته‌شده در بورس اوراق بهادار تهران می‌باشند که از این میان‌بر اساس فرمول کوکران ۲۰۳ شرکت انتخاب و از مدیر ارشد هر شرکت جهت گردآوری داده، استفاده‌شده است. ابزار گردآوری داده‌ها شامل پنج پرسشنامه استاندارد می-باشد که پایایی و روایی توسط آزمون‌های واگرایی و همگرایی موردسنجش و تائید قرارگرفته است. روش تجزیه‌وتحلیل داده‌ها با استفاده از نرم‌افزار Smart-Pls انجام‌شده است. در نتایج تحقیق تأثیر مثبت و معنادار حاکمیت شرکتی بر عملکرد شرکت؛ حاکمیت شرکتی بر مسئولیت اجتماعی، حاکمیت شرکتی بر کارآفرینی شرکتی؛ مسئولیت اجتماعی بر عملکرد شرکت؛ کارآفرینی شرکتی بر عملکرد شرکت مورد تائید قرار گرفت؛ اما در نتایج حاصل از تحقیق، نقش تعدیل گری فناوری اطلاعات در رابطه بین کارآفرینی شرکتی و عملکرد شرکت و رابطه بین حاکمیت شرکتی و عملکرد شرکت مورد تائید قرار نگرفت.

**واژه‌های کلیدی:** حاکمیت شرکتی، کارآفرینی، عملکرد شرکت، مسئولیت اجتماعی، فناوری اطلاعات.

[1] saeedian_m@yahoo.com
[2] dr.parvizsaeedi@yahoo.com © (نویسندهٔ مسئول)
[3] rooholah.samiee@gmail.com
[4] mjd_ashrafi@yahoo.com

www.SID.ir

Archive of SID



**مقدمه**

برقراری حاکمیت شرکتی برای همه ذینفعان مالی شرکت، ازجمله سرمایه‌گذاران، اعتباردهندگان، اعضای هیئت‌مدیره، مدیریت و کارکنان و همچنین صنایع مختلف و بخش‌های گوناگون اقتصادی مرتبط با سازمان سودمند است [28]. حاکمیت شرکتی مطلوب، در بهبود کارایی و رشد اقتصادی و درعین‌حال افزایش اعتماد سرمایه‌گذاران نقش مهمی دارد [7]. بنابراین، برای دستیابی به موفقیت بلندمدت در عملیات شرکتی، شرکت‌ها باید به ایجاد تنظیماتی کارآمد از اصول حاکمیت شرکتی برای نوآوری، سرمایه‌گذاری و تجدید ساختار سازمانی و فعالیت‌های نوآورانه اقدام نمایند [52]. در طول سه دهه گذشته، نتایج تحقیقات نشان داده است که سازمان‌ها، کارآفرینی سازمانی را به‌عنوان یک عامل مهم رشد بالقوه [23] بادانش سازمانی خود درمی‌آمیزند تا از این طریق افزایش درآمد، افزایش سودآوری، بهبود شدت رقابت [48] و نواری را تسهیل نمایند [38]. کارآفرینی سازمانی نقش بسیار مهمی در توانمندسازی فناوری اطلاعات و نوآوری جهت یکپارچه‌سازی منابع و استراتژی‌های سازمان دارد و از این طریق موجب ارتقا عملکرد سازمانی می‌گردد [70]. افزایش سرعت تغییر محیط کسب‌وکار، منجر به افزایش وابستگی به فناوری اطلاعات و ارتباطات برای دستیابی به رقابت، بهبود سودآوری و موفقیت در بازار پویای امروز شده است [66]. فناوری اطلاعات محرک نوآوری است ازاین‌رو تمامی سازمان‌ها تمایل دارند که برای به دست آوردن کارایی بهتر و بالاتر مبتنی بر تکنولوژی طراحی شوند [44]. نحوه استفاده و مدیریت فناوری اطلاعات نیز به شفاف‌سازی و برقراری دموکراسی و حاکمیت خوب در سطح کلان جامعه، کمک می‌کند. سازمان‌های دولتی حوزه فناوری اطلاعات، به دلیل زمینه فعالیت و نحوه اجرا و عملکردشان باسیاست‌ها و ابزار فناوری اطلاعات و ارتباطات، ارتباط مستقیمی دارند. مسئله اصلی این پژوهش، شناسایی و تحلیل رابطه مؤلفه‌های حاکمیت فناوری اطلاعات و حاکمیت شرکتی میان سازمان‌های دولتی فعال در حوزه فناوری اطلاعات است [67]. تأکید بیش‌ازحدی که بر بعد کنترل و نظارت در راهبری شرکتی شده است، از فعالیت‌های کارآفرینانه جلوگیری به عمل می‌آورد، موفقیت واحد تجاری را با تردید مواجه می‌سازد و به ایجاد چشم‌اندازی محدودی از راهبری شرکتی مواجه می‌شود [2].

مسئولیت‌پذیری اجتماعی شامل مدیریت ذی‌نفعان کلیدی و مشارکت در مسائل اجتماعی است [58] و روشی است که سازمان از طریق آن، ملاحظه‌های اقتصادی، اجتماعی و زیست‌محیطی را باارزش‌ها، فرهنگ، راهبردها، ساختار و فرایندهای خود یکپارچه می‌کند [8]. به‌عبارت‌دیگر، سازمان از این طریق، ساختار، راهبرد و فرایندهای پاسخگو را توسعه می‌دهد و بدین ترتیب خلق ارزش می‌کند و به توسعه جامعه کمک می‌کند [12].

مجموعه تحقیقات گذشته بیان می‌کنند که چندین سبک مختلف از مقررات حاکمیت شرکتی وجود دارد که به معنای اتخاذ تصمیمات و مقررات خاص و دوری از اتخاذ بعضی تصمیمات تحت تأثیر حاکمیت شرکتی است و در حقیقت می‌تواند منجر به عملکرد مالی برتر در شرکت شود. به‌عبارت‌دیگر، برخی از تنظیمات مقررات می‌تواند عملکرد شرکت را افزایش دهد، درحالی‌که ترکیبات دیگر ممکن است منجر به عملکرد ضعیف شرکت شود [56]. ازاین‌رو چارچوب‌های حاکمیت شرکتی متفاوت، برای تمامی صنایع

www.SID.ir

Archive of SID



خدماتی و تولیدی می‌تواند موجب بهبود عملکرد و یا تضعیف آن گردد [15]. بسیاری از شرکت‌ها و صنایع خواستار جمع‌آوری رویکردی جامع در قالب طرحی تحقیقی در ارتباط با حاکمیت شرکتی و چگونگی تأثیرگذاری آن بر عملکرد شرکت‌ها شده‌اند اما هنوز در مورد چگونگی تأثیرگذاری حاکمیت شرکتی مؤسسات بر عملکرد شرکت‌ها دانش اندکی وجود دارد [52]. ازاین‌رو هدف اصلی این مطالعه، بسط مفهوم تأثیرگذاری حکمرانی شرکتی بر عملکرد شرکت‌های پذیرفته‌شده در بورس اوراق بهادار تهران با به‌کارگیری دو مؤلفه مسئولیت اجتماعی و کارآفرینی شرکتی و متغیر تعدیلگر به‌کارگیری فناوری اطلاعات می‌باشد. اهمیت این پژوهش این است که به گونه تجربی به مدیران، سرمایه‌گذاران و سایر تصمیم‌گیرندگان نشان دهد که شناخت ساختارهای مربوط به حاکمیت شرکتی و می‌تواند بر بهبود عملکرد آنان تأثیرگذار باشد و بتوان گامی مثبت در جهت ایجاد تحقیقات جامع در ارتباط با حاکمیت شرکتی برداشت تا کمبود تحقیقات علمی و کاربردی در سازمان‌های صنعتی، تولیدی و خدماتی مرتفع گردد.

## بحث و بررسی

### حاکمیت شرکتی

راهبری شرکتی مجموعه‌ای از مسئولیت‌ها و شیوه‌هایی است که توسط هیئت‌مدیره و مدیریت اجرایی(هیئت راهبری) با اهداف الف) ارائه مسیر استراتژیکی ب) اطمینان از دستیابی به اهداف ج) اطمینان دادن از مدیریت مناسب ریسک‌ها و تائید استفاده مسئولانه از منابع سازمان؛ اعمال می‌شود. هیئت‌مدیره، مدیر اجرایی و دیگر مدیران ارشد را در تعیین اهداف استراتژیکی، ایجاد سطوح ریسک مناسب، سازمان‌دهی سیستم‌های کنترل مؤثر، ردیابی عملکرد و ارائه ارتباطات شفاف، کامل، روشن و به‌موقع به ذینفعان، هدایت و بر کار آن‌ها نظارت می‌کند [6].

### کارآفرینی شرکتی

هابرشون و ویلیامز[1](۱۹۹۹) بیان داشتند که دیدگاه مبتنی بر منابع ادعا می‌کند که مزیت رقابتی شرکت بستگی به توانایی شرکت‌ها برای ایجاد، حفظ و بهره‌برداری از منابع و توانایی‌های منحصربه‌فرد و بی‌نظیری ازجمله مالکین و صاحبان شرکت دارد [18]. مفهوم اصلی جهت‌گیری کارآفرینی نشان می‌دهد که "چه میزان مدیران ارشد پذیرای ریسک‌های مربوط به کسب‌وکار هستند و به چه میزان مشوق تغییر و نوآوری برای کسب مزیت رقابتی برای شرکت خود و رقابت با سایر شرکت‌ها می‌باشند" [33]. ماتسونو [54] اولویت کارآفرینی را تحت دو ساختار نوآوری و ریسک‌پذیری تعریف می‌نماید. ابعاد

جهت گیری کارآفرینانه شرکت شامل فعالیت‌های نوآوری پیشگیرانه و فعال، ریسک‌پذیری و رقابتی می‌باشد [51].

[1] Habbershon & Williams

www.SID.ir

Archive of SID



**مسئولیت اجتماعی**

کاستکا و همکاران[27] بیان داشتند که سازمان‌ها برای توسعه اقدامات مسئولیت اجتماعی شرکت و اینکه این اقدامات جزو جدایی‌ناپذیر سیستم‌های مدیریتی شرکت گردد، تحت‌فشار بسیار زیادی قرار دارند [41].

**فناوری اطلاعات**

فناوری اطلاعات از دو واژه اطلاعات[1] و فناوری[2] ترکیب یافته و عبارت است از مجموعه تکنیک‌ها و ابزارهایی که ما را در ضبط، ذخیره‌سازی، پردازش، بازیابی، انتقال و دریافت اطلاعات یاری می‌رساند. این فناوری بر بهینه‌سازی و پشتیبانی سیستم‌های فعال با محوریت اطلاعات و دانش تأکید دارد [10]. حاکمیت فناوری اطلاعات با بهره‌گیری از اطلاعات و از طریق به‌کارگیری فناوری، عامل مهم موفقیت در دستیابی به اهداف شرکت شناخته‌شده است. تحلیل ناکامی‌های زیان‌بار نوآوری‌های فناوری اطلاعات، نشان‌دهنده حاکمیت ضعیف و بهره نبردن از الگوی مناسب افرادی است که مسئولیت کنترل خطر همراه با دستیابی به منافع و ارزش ایجادشده ناشی از سرمایه‌گذاری‌های فناوری اطلاعات را بر عهده‌دارند[61].

**عملکرد شرکت**

شاخص‌های عملکرد سازمانی به دودسته ذهنی و عینی قابل‌تقسیم است. شاخص‌های عینی عملکرد سازمانی، شاخص‌هایی است که به‌صورت کاملاً واقعی و بر اساس داده‌های عینی اندازه‌گیری می‌شود؛ ازجمله شاخص‌های سودآوری نظیر بازده دارایی، بازده حقوق صاحبان سهام، بازده سرمایه‌گذاری و سود هر سهم و بازده سهام. شاخص‌های ذهنی عملکرد سازمانی بیشتر شاخص‌هایی را شامل می‌شود که بر مبنای قضاوت گروه‌های ذی‌نفع سازمان شکل می‌گیرد؛ مانند رضایت‌مندی مشتریان، رضایت‌مندی کارکنان و موفقیت در ارائه محصولات جدید [45].

**پیشینه تجربی پژوهش**

کالین و اسمیت [30] بر اهمیت رابطه بین کارآفرینی شرکتی به‌عنوان یک عامل توسعه شرکت و حاکمیت شرکتی به‌عنوان مکانیسم نظارتی و کنترل تأکید می‌کنند ویسر[69] بیان می‌دارد که مکانیسم‌های حکمرانی سازمانی برای نهاده‌ای بزرگ ضروری است. تحقیقات پیشین نشان می‌دهد که مکانیسم‌های حاکمیت شرکتی از طریق حضور اعضای هیئت‌مدیره خارجی کارآفرینی می‌توانند کارآفرینی را افزایش دهند. نتایج تحقیقات هاگن و همکاران [42] نشان می‌دهد که یک صندلی هیئت‌مدیره مستقل، اندازه هیئت‌مدیره و مالکیت سهام اعضای خارج از هیئت‌مدیره ارتباط مثبتی با کارآفرینی دارد. آلبو و ماتسکو[14] نیز رابطه مثبت بین کارآفرینی و حکمرانی شرکت تائید نمودند. بعضی از سازوکارهای راهبری شرکتی مانند مدیران بیرونی، ممکن است تأثیر منفی بر کارآفرینی داشته باشد، اما سایز سازوکارها مانند مالکیت مدیر بیرونی تا حدی تأثیر منفی را کاهش می‌دهد. یکی از رویکردهای استراتژی‌های

[1] Information
[2] Technology

www.SID.ir

Archive of SID



سازمان برای دستیابی به عملکرد بالا و دستیابی به موفقیت چشمگیر، کارآفرینی سازمانی است [13] که این موضوع در نتایج تحقیقات بیرلی و دیلی[20] ؛ مارول و همکاران[53] ؛ ایمانی پور و زیودار [1] به‌طور مثبت تائید شده است.

**مدل مفهومی و فرضیات تحقیق**

بعد از بررسی مبانی نظری و پیشینه تجربی پژوهش، بر اساس الگوهای متفاوت بکار رفته در تحقیقات مادانوگلو و همکاران [52]، یونیس و همکاران[70]، کالیستو و سارکار [33] و آلبو و ماتسکو [14]، مدل مفهومی شکل ۱ جهت توسعه مفاهیم حاکمیت شرکتی و عملکرد شرکت طراحی‌شده است.

**شکل۱. مدل مفهومی تحقیق (منبع: محققین تحقیق)**

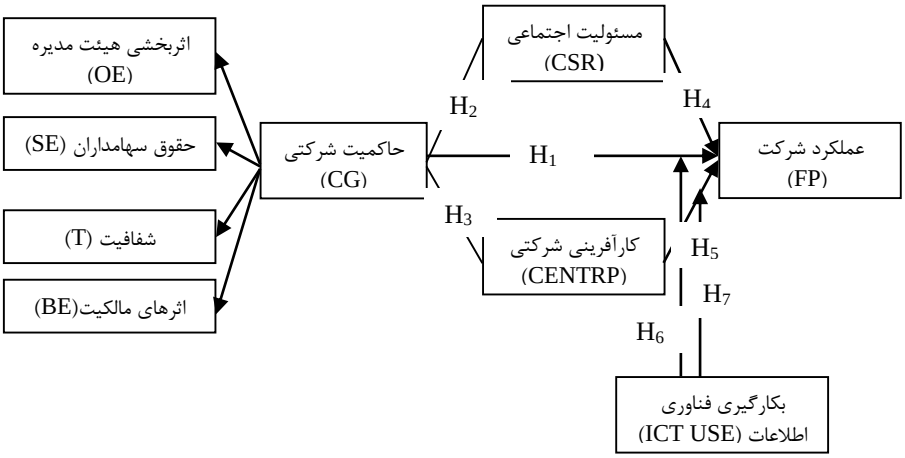


با توجه به نقش هر یک از متغیرها، فرضیه‌های تحقیق به‌صورت زیر می‌باشند:

$H_1$:حاکمیت شرکتی بر عملکرد شرکت به‌طور مثبت و معنادار تاثیردارد.

$H_2$:حاکمیت شرکتی بر مسئولیت اجتماعی شرکت به‌طور مثبت و معنادار تاثیردارد.

$H_3$: حاکمیت شرکتی بر کارآفرینی شرکت به‌طور مثبت و معنادار تاثیردارد.

$H_4$:مسئولیت اجتماعی بر عملکرد شرکت به‌طور مثبت و معنادار تاثیردارد.

$H_5$: کارآفرینی شرکتی بر عملکرد شرکت به‌طور مثبت و معنادار تاثیردارد.

$H_6$: به‌کارگیری فناوری اطلاعات نقش تعدیل گری مثبت و معناداری در تأثیرگذاری حاکمیت شرکتی بر عملکرد شرکتی دارد.

$H_7$: به‌کارگیری فناوری اطلاعات نقش تعدیل گری مثبت و معناداری در تأثیرگذاری کارآفرینی شرکتی بر عملکرد شرکتی دارد.

**روش‌شناسی پژوهش**

روش پژوهش حاضر توصیفی است زیرابه توصیف متغیرها پرداخته است. پژوهش حاضر ازنظر هدف کاربردی به شمار می‌رود زیرا نتایج حاصل از تحقیق در تمامی شرکت‌های صنعتی، تولیدی و خدماتی،

www.SID.ir

Archive of SID



کاربرد دارد که به روش پیمایشی انجام‌شده است. مهم‌ترین مزیت پژوهشی پیمایشی، قابلیت تعمیم آن‌ها است. جامعه آماری پژوهش حاضر، تمامی شرکت‌های پذیرفته‌شده در بورس اوراق بهادار تهران می‌باشد که حجم این جامعه تا سال ۹۶ تعداد ۴۳۰ شرکت بوده است که برای تعیین تعداد نمونه بر اساس فرمول کوکران تعداد ۲۰۳ شرکت به‌صورت تصادفی ساده در سطح اطمینان ۹۵ درصد انتخاب شدند که ۲۰۳ پرسشنامه به مدیر ارشد هر شرکت جهت گردآوری اطلاعات استفاده‌شده است. برای سنجش سؤال‌ها از مقیاس پنج گزینه‌ای لیکرت استفاده‌شده است که یکی از رایج‌ترین مقیاس یا اندازه‌گیری شمرده می‌شود.

در تحقیق حاضر، برای سنجش پایایی پرسشنامه‌ها از روش آلفای کرونباخ که نوعی همسانی درونی می‌باشد، استفاده‌شده است. همانطورکه در جدول ۱، نشان داده‌شده است، میزان آلفای بالای ۰/۷ برای هر پرسشنامه، دلالت بر پایایی مناسب هر پنج پرسشنامه استفاده‌شده در این تحقیق دارد.

**جدول ۱. جزئیات پرسشنامه**

| متغیرهای مکنون | علامت اختصاری | آلفای کرونباخ (Alpha>0.7) | منابع |
|---|---|---|---|
| حاکمیت شرکتی | CG | ۰/۷۷۲ | رونقی و محمودی (۱۳۹۴) |
| مسئولیت اجتماعی | CSR | ۰/۸۵۷ | گوستاو و همکاران[1] (۲۰۱۸) |
| کارآفرینی شرکتی | CE | ۰/۸۵۳ | یونیس و همکاران[2] (۲۰۱۷) |
| به‌کارگیری فناوری اطلاعات | ICT | ۰/۹۵۴ | |
| عملکرد سازمان | FP | ۰/۹۳۳ | |

**یافته‌های پژوهش**

**آزمون مدل مفهومی و فرضیه‌های پژوهش**

برای تحلیل داده‌های تحقیق از روش مدل‌سازی معادلات ساختاری با رویکرد حداقل مربعات جزئی و Smart-Plsاستفاده شد. خروجی نرم‌افزار، بعد از آزمون مدل مفهومی پژوهش در شکل ۲ و۳ نشان داده‌شده است. در زیر نتایج بررسی دو بخش آزمون مدل اندازه‌گیری و آزمون مدل ساختاری به تفضیل ارائه‌شده است.

[1] Gustavo etal.
[2] Yunis etal.

www.SID.ir

Archive of SID



**شکل۲. مدل مفهومی تحقیق در حالت استاندارد**

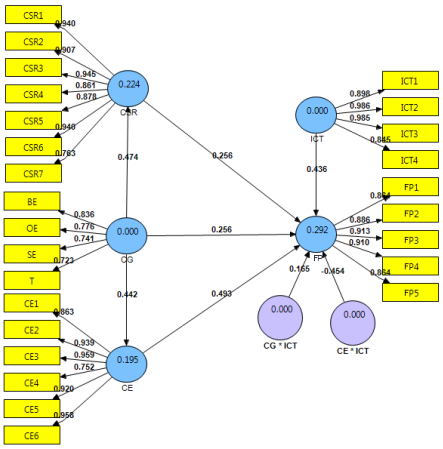


**شکل۳. مدل مفهومی تحقیق همراه با ضرایب معناداری (T-values)**

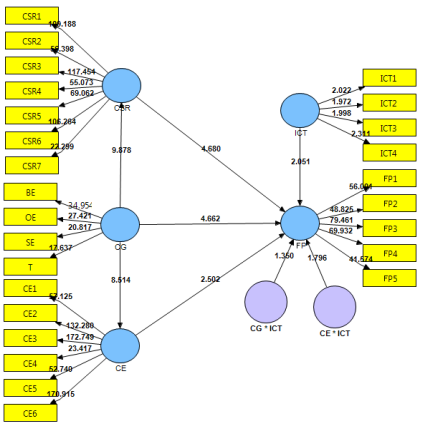


**بررسی آزمون مدل اندازه‌گیری**

فرنل و لارکر [39]، برای بررسی اعتبار سازه‌ها، سه ملاک معرفی کردند که شامل اعتبار هر یک از گویه ها، پایایی ترکیبی (CR) هر یک از سازه‌ها و متوسط واریانس استخراج‌شده (AVE) می‌باشند. نتایج این شاخص‌ها در جدول ۲ آمده است.

**جدول ۲. آمار توصیفی و نتایج حاصل از تحلیل عاملی تأییدی(CFA)**

| متغیر مکنون | متغیرهای آشکار | میانگین | انحراف معیار | بار عاملی (FL) | AVE | C.R |
|---|---|---|---|---|---|---|
| حاکمیت شرکتی | OE | ۲/۵۸۲ | ۰/۷۳۱ | ۰/۷۷۶ | ۰/۶۹۳ | ۰/۸۵۳ |

www.SID.ir

Archive of SID



| متغیر مکنون | متغیرهای آشکار | میانگین | انحراف معیار | بار عاملی (FL) | AVE | C.R |
|---|---|---|---|---|---|---|
| | SE | | | ۰/۷۴۱ | | |
| | T | | | ۰/۷۲۳ | | |
| | BE | | | ۰/۸۳۶ | | |
| مسئولیت اجتماعی | CSR1 | ۲/۷۳۹ | ۰/۹۴۲ | ۰/۹۴۰ | ۰/۷۹۷ | ۰/۸۶۵ |
| | CSR2 | | | ۰/۹۰۷ | | |
| | CSR3 | | | ۰/۹۴۵ | | |
| | CSR4 | | | ۰/۸۶۱ | | |
| | CSR5 | | | ۰/۸۷۸ | | |
| | CSR6 | | | ۰/۹۴۸ | | |
| | CSR7 | | | ۰/۷۶۳ | | |
| کارآفرینی شرکتی | CE1 | ۲/۶۴۵ | ۱/۰۴۱ | ۰/۸۶۳ | ۰/۸۱۳ | ۰/۸۶۳ |
| | CE2 | | | ۰/۹۳۹ | | |
| | CE3 | | | ۰/۹۵۹ | | |
| | CE4 | | | ۰/۷۵۲ | | |
| | CE5 | | | ۰/۹۲۰ | | |
| | CE6 | | | ۰/۹۵۸ | | |
| به‌کارگیری فناوری اطلاعات | ICT1 | ۲/۸۷۵ | ۱/۱۵۱ | ۰/۸۹۸ | ۰/۸۶۶ | ۰/۹۶۳ |
| | ICT2 | | | ۰/۹۸۶ | | |
| | ICT3 | | | ۰/۹۸۵ | | |
| | ICT4 | | | ۰/۸۴۵ | | |
| عملکرد سازمان | FP1 | ۲/۸۰۵ | ۰/۹۸۴ | ۰/۸۶۴ | ۰/۷۸۸ | ۰/۹۴۹ |
| | FP2 | | | ۰/۸۸۶ | | |
| | FP3 | | | ۰/۹۱۳ | | |
| | FP4 | | | ۰/۹۱۰ | | |
| | FP5 | | | ۰/۸۶۴ | | |

www.SID.ir

Archive of SID



پس از انجام دادن تحلیل عاملی تأییدی که نتایج حاصل از آن در جدول شماره ۲، نشان داده شد. مشخص شد که تمامی گویه ها دارای بار عاملی بالاتر از ملاک ۰/۴، متوسط واریانس استخراج‌شده بالای ۰/۷ و پایایی مرکب بالای ۰/۵ می‌باشند که نشان از مناسب بودن این معیار و پایایی مناسب مدل‌های اندازه‌گیری دارد.

روایی واگرا وقتی در سطح قابل قبولی است که AVE برای هر سازه بیشتر از واریانس اشتراکی میزان بین آن سازه و سازه‌های دیگر در مدل باشد. بر اساس نتایج همبستگی‌ها و جذر AVE که روی قطر جدول ۳ قرار داده شد، می‌توان روایی واگرای مدل را در سطح سازه ازنظر معیار فورنل- لارکر نتیجه گرفت.

**جدول۳. همبستگی‌های میان متغیرهای مکنون و مقادیر AVE**

| | CE | CG | CSR | ICT | OP |
|---|---|---|---|---|---|
| CE | ۰/۶۶۱ | | | | |
| CG | ۰/۴۴۲ | ۰/۴۸۰ | | | |
| CSR | ۰/۳۵۷ | ۰/۴۷۴ | ۰/۶۳۵ | | |
| ICT | -۰/۱۹۹ | -۰/۱۰۹ | -۰/۲۸۴ | ۰/۷۵۰ | |
| FP | ۰/۳۵۴ | ۰/۴۲۰ | ۰/۴۱۲ | -۰/۰۵۹ | ۰/۶۲۱ |

**ارزیابی مدل ساختاری**

پس از سنجش روایی و پایایی مدل اندازه‌گیری، مدل ساختاری از طریق روابط بین متغیرهای مکنون ارزیابی شد. در پژوهش حاضر از دو معیار ضریب تعیین ($R^2$) و ضریب قدرت پیش‌بینی ($Q^2$)، استفاده‌شده است.

**ضریب تعیین ($R^2$) و ضریب قدرت پیش‌بینی ($Q^2$):**

$R^2$معیاری است که نشان از تأثیر یک متغیر برون‌زا بر یک متغیر درون‌زا دارد و سه مقدار ۰/۱۹، ۰/۳۳ و ۰/۶۷ به‌عنوان مقدار ملاک برای مقادیر ضعیف، متوسط و قوی $R^2$ در نظر گرفته می‌شود. مطابق با شکل ۲، مقدار $R^2$ برای سازه‌های درون‌زای پژوهش محاسبه‌شده است که با توجه به سه مقدار ملاک، می‌توان مناسب بودن برازش مدل ساختاری را تأیید نمود. در ضمن، به‌منظور بررسی قدرت پیش‌بینی مدل از معیاری با عنوان $Q^2$ استفاده شد. با توجه به نتایج این معیار در جدول۴ می‌توان نتیجه گرفت که مدل، قدرت پیش‌بینی "قوی" دارد.

**جدول۴. مقادیر ضریب تعیین($R^2$) و ضریب قدرت پیش‌بینی ($Q^2$)**

| | مسئولیت اجتماعی ( CSR) | کارآفرینی شرکتی (CE) | عملکرد سازمان (FP) |
|---|---|---|---|
| $R^2$ | ۰/۲۲۴ | ۰/۱۹۵ | ۰/۲۹۲ |
| $Q^2$ | ۰/۱۶۸ | ۰/۱۴۷ | ۰/۱۷۶ |

www.SID.ir

Archive of SID



پس از برازش بخش اندازه‌گیری و ساختاری مدل پژوهش حاضر، به‌منظور کنترل برازش کلی مدل از معیاری با عنوان GOF[1] استفاده شد.که سه مقدار ۰/۰۱، ۰/۲۵ و ۰/۳۶ به‌عنوان مقادیر ضعیف، متوسط و قوی برای آن معرفی‌شده است. این معیار از طریق فرمول ۱ محاسبه می‌گردد:

$$GOF = \sqrt{\overline{communalities} \times \overline{R^2}} \quad (1$$

**جدول۵. نتایج برازش مدل کلی متغیرهای تحقیق**

| متغیرهای مکنون | علامت اختصاری | Communality | $R^2$ | $\overline{\text{Communality}}$ | $\overline{R2}$ | GOF |
|---|---|---|---|---|---|---|
| حاکمیت شرکتی | CG | ۰/۶۹۳ | ۰/۰۰۰ | | | |
| مسئولیت اجتماعی | CSR | ۰/۷۹۷ | ۰/۲۲۴ | | | |
| کارآفرینی شرکتی | CE | ۰/۸۱۳ | ۰/۱۹۵ | ۰/۷۹۱ | ۰/۲۳۷ | ۰/۴۳۳ |
| به‌کارگیری فناوری اطلاعات | ICT | ۰/۸۶۶ | ۰/۰۰۰ | | | |
| عملکرد سازمان | FP | ۰/۷۸۸ | ۰/۲۹۲ | | | |

با توجه به اینکه معیار GOF مقدار ۰/۴۳۳ به‌دست‌آمده است، برازش کلی مدل در حد " قوی" تائید می‌شود.

**آزمون فرضیه‌ها**

نتایج حاصل از بررسی فرضیه در سطح اطمینان ۹۵ درصد در جدول ۶ ارائه‌شده است.

**جدول ۶. آزمون فرضیه‌های پژوهش**

| فرضیه | روابط علی بین متغیرهای پژوهش | علامت اختصاری | ضریب مسیر(β) | ضریب معناداری (T-Value) | نتیجه آزمون |
|---|---|---|---|---|---|
| $H_1$ | حاکمیت شرکتی---- عملکرد سازمان | CG---FP | ۰/۲۵۶ | ۴/۶۶۲ | تائید |
| $H_2$ | حاکمیت شرکتی---- مسئولیت اجتماعی | CG---CSR | ۰/۴۷۴ | ۹/۸۷۸ | تائید |
| $H_3$ | حاکمیت شرکتی---- کارآفرینی شرکتی | CG---CE | ۰/۴۴۲ | ۸/۵۱۴ | تائید |
| $H_4$ | مسئولیت اجتماعی---- عملکرد سازمان | CSR---FP | ۰/۲۵۶ | ۴/۶۸۰ | تائید |

[1] Goodness of Fit

www.SID.ir

Archive of SID



| فرضیه | روابط علی بین متغیرهای پژوهش | علامت اختصاری | ضریب مسیر(β) | ضریب معناداری (T-Value) | نتیجه آزمون |
|---|---|---|---|---|---|
| $H_5$ | کارآفرینی شرکتی---- عملکرد سازمان | CE---FP | ۰/۴۹۳ | ۲/۵۰۲ | تائید |
| $H_6$ | متغیر تعدیلگرCE*ICT-عملکرد سازمان | CE*ICT---FP | -۰/۴۵۴ | ۱/۷۹۶ | رد |
| $H_7$ | متغیر تعدیلگرCG*ICT---- عملکرد سازمان | CG*ICT---FP | ۰/۱۵۵ | ۱/۳۵۰ | رد |

ضرایب معناداری متغیرها در شکل۳ و جدول ۶ بیان‌شده است. با توجه به این‌که ضرایب معناداری متغیرها به جزء تعدیلگر در بیشتر از قدر مطلق ۱/۹۶ می‌باشد فرضیه‌ها تائید می‌شوند. اما در متغیر تعدیلگر چون کمتر از قدر مطلق ۱/۹۶ می‌باشد فرضیه رد می‌شود.

**نتیجه‌گیری و پیشنهادات**

حاکمیت شرکتی شامل معیارهایی است که می‌تواند با افزایش عدم تمرکز در کنترل شرکت ها، از قدرت مدیران در پیگیری منافع شخصی کاسته و باعث بهبود عملکرد شرکت ها شود [3] مطالعات بسیاری از قبیل کاپریو و همکاران [25]؛ کامیپل [24]و خدادادی و تاکر [4]به بررسی رابطه راهبری شرکتی و عملکرد شرکت ها پرداختند و دریافتند که راهبری مؤثر، رابطه مثبتی با عملکرد شرکت دارد .براون و کایلور[21] و کور و همکاران [31]اظهار کردند که راهبری مناسب با عملکرد بهتر مالی مرتبط است و رویه‌های راهبری قوی می‌تواند فرصت‌طلبی مدیران را محدود کند و ارتباط مثبت و مستقیم بین راهبری شرکتی و عملکرد عملیاتی شرکت ها را تائید نمودند. پنی و واهام [63]در بررسی رابطه بین راهبری شرکتی و عملکرد بانک‌ها در بحران مالی دریافتند که بانک‌ها با راهبری شرکتی قوی‌تر، بازده بالاتری بر روی دارایی‌های خود داشته‌اند. راهبری شرکتی، با لحاظ کردن دیدگاه هزینه و منفعت، می‌تواند برای سهامداران ارزش افزا باشد و عملکرد شرکت و میزان در معرض ریسک قرار گرفتن سرمایه‌گذاران را تحت تأثیر قرار دهد. نتایج این تحقیق نیز نشان داده است که حاکمیت شرکتی بر عملکرد شرکت به‌طور مثبت تأثیرگذار است که با نتایج تحقیقات اندرسون و گوپتا [16]؛ کاپوپولس و لازاری تو [46]؛ میولر و اسپیتز [59]و تاین و توایت [67]هم‌راستا می‌باشد. با توجه به نتایج حاصل از این تحقیق، حاکمیت شرکتی بر ابعاد کارآفرینی شرکتی به‌طور مثبت تأثیرگذار می‌باشد که با نتایج تحقیقات آلبو و ماتسکو [1]؛ وسر [69]؛ کلایدن [29]؛ هاگن و همکاران [42] وکالین و اسمیت [30] همخوانی دارد.

شلیفر و ویشنی (۱۹۹۷) بیان داشتند که تقویت سیستم راهبری شرکتی موجب تخصیص کارای منابع می‌شود که به‌نوبه خود امکان رشد اقتصادی و کسب بازده مناسب برای سرمایه‌گذاران را فراهم می‌کند [11]. ازاین‌رو پیشنهاد می‌شود تا شرکت ها با تشکیل دوایر تحقیق و توسعه و پیش‌بینی‌های نسبتاً دقیق در ارتباط با صنعت، بازار و رقبا بتوانند به فعالیت‌های نوآورانه بهتر و زودتر از رقبا دست یابند و با ارزیابی سیاست و رویه‌های ریسک تصویب‌شده توسط هیئت‌مدیره؛ کمک به صاحبان فرایند با درک، ارزیابی،

www.SID.ir

Archive of SID



طراحی و مستندسازی کنترل بتوانند قابلیت ریسک‌پذیری شرکت را در مقابل رقبا افزایش دهند و ازاین‌جهت بتوانند به مزیت رقابتی دست یابند.

نمی‌توان تأثیر مثبت مسئولیت اجتماعی بر عملکرد را انکار کرد، نکته قابل‌تأمل این است که مطابق رویکرد سیستمی، مأموریت اصلی سازمان‌ها توسعه جامعه است و سودآوری سازمان‌ها راهی برای تحقق بهتر نمادهای این مسئولیت اجتماعی، یعنی بهبود کیفیت زندگی ذی‌نفعان و به‌طورکلی جامعه به شمار می‌رود [5]مسئولیت اجتماعی، تعهد تصمیم گیران برای اقدام‌هایی است که علاوه بر تأمین منافع خودشان، شرایط رفاه جامعه را نیز فراهم آورد [8]. نتایج تحقیق نیز تأثیر مثبت و معنادار مسئولیت اجتماعی بر عملکرد شرکت و تأثیر مثبت و معنادار حاکمیت شرکتی بر مسئولیت اجتماعی را در تائید نموده است که با نتایج تحقیقات [57]؛ سامی و همکاران [65] نیز همخوانی دارد. ازاین‌رو پیشنهاد می‌شود تا مدیران شرکت با تعیین استراتژی‌ها و جهت‌گیری راهبردی بر مبنای رعایت و به‌کارگیری اصول و مؤلفه‌های مسئولیت اجتماعی ازجمله مسئولیت در قبال کارکنان، مشتریان، شرکای تجاری و جامعه بتوانند منجر به ارتقا ساختار عملکرد و سرمایه‌ای شرکت شوند و به پایبندی مدیران به مسئولیت اجتماعی نظارت شود و این امر به‌عنوان یک فرهنگ در سازمان پایه‌گذاری گردد تا در شرایط گوناگون بتوان آن را بکار برد.

**پیشنهادات برای پژوهش‌های آینده**

۱. طبقه‌بندی و تفکیک شرکت ها به تولیدی، صنعتی و خدماتی و بررسی نوع حاکمیت شرکتی، مسئولیت اجتماعی، کارآفرینی و عملکرد شرکت ها به‌طور مجزا
۲. با توجه به عدم تائید نقش فناوری اطلاعات پیشنهاد می‌شود در تحقیقات آتی نوع سیستم‌های بکار گرفته‌شده و مباحث امنیت این سیستم‌ها موردبررسی قرار گیرد.
۳. بررسی عوامل تعدیل گری چون فرهنگ‌سازمانی، فرهنگ اجتماعی، مدیریت دانش، نوآوری‌های فرایندی در سازمان، عوامل سیاسی و اقتصادی و سایر متغیرهایی که احتمال دارد بر ساختار حاکمیت شرکتی و درنتیجه عملکرد شرکت مؤثر باشد.
۴. جامعه آماری این تحقیق، به‌صورت مجموعه‌ای از شرکت‌های پذیرفته‌شده در بورس اوراق بهادار بوده است که پیشنهاد می‌شود این تحقیق در شرکت‌های خارج از بورس نیز موردبررسی قرار گیرد.

**فهرست منابع**


۱. ایمانی پور، نرگس و زیودار، مهدی، (۱۳۸۷)، "بررسی رابطه گرایش به کارآفرینی و عملکرد شرکت"، **توسعه کارآفرینی**، شماره ۲: ۱۱-۳۴.
۲. حجازی، رضوان و عارف منش، زهره، (۱۳۹۳)، "مدیریت بر مبنای ارزش، راهبری شرکتی و کارآفرینی شرکت: چارچوب اقتضایی". **پژوهش حسابداری**، شماره۱۷: ۱-۱۸.
۳. حساس یگانه، یحیی؛ رئیسی، زهره و حسینی، سید مجتبی، (۱۳۸۸)، "رابطه بین کیفیت حاکمیت شرکتی و عملکرد شرکت‌های پذیرفته‌شده در بورس اوراق بهادار تهران"، **علوم مدیریت ایران**. شماره ۱۳:۷۵-۱۰۰.


www.SID.ir

Archive of SID




۴. خدادادی، ولی و تاکر، رضا، (۱۳۹۱)، "تأثیر ساختار حاکمیت شرکتی بر عملکرد مالی و ارزش شرکت‌های پذیرفته‌شده در بورس اوراق بهادار تهران"، **تحقیقات حسابداری و حسابرسی**،۱۰: ۱۰۱-۸۸.

۵. خورشیدی، علیرضا نادری و سلگی، محمد، (۱۳۹۴)، "بررسی تأثیر قابلیت‌های سازمان و ساختار صنعت بر مسئولیت‌پذیری اجتماعی در شرکت‌های پذیرفته‌شده در بورس اوراق بهادار تهران"، **مدیریت بازرگانی**، ۱(۷): ۲۲۹-۲۰۹.

۶. رحمانی، علی و کدخدایی الیادرانی، مژده، (۱۳۹۴)، "ارزیابی راهبری شرکتی توسط حسابرسان داخلی در ایران"، **دانش حسابرسی**، ۶۷: ۹۹-۱۲۲.

۷. رونقی، محمدحسین محمودی، جعفری، (۱۳۹۴)،" رابطه حاکمیت فناوری اطلاعات و حاکمیت شرکتی میان سازمان‌های دولتی حوزه فناوری اطلاعات". **مدیریت فناوری اطلاعات**. ۳(۷):-۶۱۵ ۶۳۴.

۸. صنوبر، ناصر؛ خلیلی، مجید و ثقفیان، حامد، (۱۳۹۰)، "بررسی رابطه مسئولیت‌پذیری اجتماعی با عملکرد مالی شرکت ها"، **فصلنامه علمی پژوهشی کاوش‌های مدیریت بازرگانی**، ۳(۴): ۵۲-۲۸.

۹. علی پناه، صبری و هادیان، ریحانه، (۱۳۹۲)، "فناوری اطلاعات و راهبری شرکتی"، **پژوهش حسابداری**، ۲(۸ ): ۳۸-۲۷.

۱۰. گودرزی، آتوسا و زبیدی، حیدر، ( ۱۳۸۷)،"بررسی تأثیر گسترش بانکداری الکترونیکی بر سودآوری بانک‌های تجاری ایران"، **فصلنامه پژوهش‌های اقتصادی ایران**، ۱۰.( ۳۵)، ۱۴۰-۱۱۱.

۱۱. محمودآبادی، حمید و نمازی، زینب، (۱۳۹۵)، "بررسی رابطه بین ریسک‌پذیری شرکت و عملکرد مالی با تأکید بر سازوکارهای راهبری شرکتی"، **فصلنامه علمی پژوهشی مطالعات تجربی حسابداری مالی** ، ۱۲(۴۹): ۱۷۰-۱۴۱.

۱۲. نادری خورشیدی، علیرضا و سلگی، محمد؛ (۱۳۹۴)،" بررسی تأثیر قابلیت‌های سازمان و ساختار صنعت بر مسئولیت‌پذیری اجتماعی در شرکت‌های پذیرفته‌شده در بورس اوراق بهادار تهران"، **مدیریت بازرگانی**، ۱(۷): ۲۲۹-۲۰۹.

۱۳. یداللهی فارسی، جهانگیر، (۱۳۸۴)، "مدیریت و ارزیابی عملکرد کارآفرینی سازمانی"، **فرهنگ مدیریت**، ۱۰: ۱۲۹-۱۵۰.

14. Albu, N., & Mateescu, R. A. (2015). "The Relationship between Entrepreneurship and Corporate Governance The Case of Romanian listed Companies". **Amfiteatru Economic Journal**, *17*(38), 44-59.
15. Altin, M., Kizildag, M., & Ozdemir, O. (2016). "Corporate governance, ownership structure, and credit ratings of hospitality firms". **The Journal of Hospitality Financial Management**, *24*(1), 5-19.
16. Anderson, A., & Gupta, P. P. (2009). "A cross-country comparison of corporate governance and firm performance: Do financial structure and the legal system matter?". **Journal of Contemporary Accounting & Economics**, *5*(2), 61-79.


www.SID.ir

Archive of SID



17. Asif, M., Searcy, C., Zutshi, A., & Fisscher, O. A. (2013). "An integrated management systems approach to corporate social responsibility". **Journal of cleaner production**, *56*, 7-17.
18. Basco, R., Calabrò, A., & Campopiano, G. (2018). "Transgenerational entrepreneurship around the world: Implications for family business research and practice". **Journal of Family Business Strategy**.
19. Bhatt, R. R., & Bhattacharya, S. (2015). "Do board characteristics impact firm performance? An agency and resource dependency theory perspective". **Asia-Pacific Journal of Management Research and Innovation**, *11*(4), 274-287.
20. Bierly III, P. E., & Daly, P. S. (2007). "Alternative knowledge strategies, competitive environment, and organizational performance in small manufacturing firms". **Entrepreneurship theory and practice**, *31*(4), 493-516.
21. Brown, L. D., & Caylor, M. L. (2006). "Corporate governance and firm valuation". **Journal of accounting and public policy**, *25*(4), 409-434.
22. Brynjolfsson, E., & Saunders, A. (2009). **Wired for innovation: how information technology is reshaping the economy**. MIT Press.
23. Burgelman, R. A., & Doz, Y. L. 2013. "The power of strategic integration". Sloan . **Management Review**, 42(3), 28–38.
24. Campbell, J. L. (2007). "Why would corporations behave in socially responsible ways? An institutional theory of corporate social responsibility". **Academy of management Review**, *32*(3), 946-967.
25. Caprio, G., Laeven, L., & Levine, R. (2007). "Governance and bank valuation". **Journal of Financial Intermediation**, *16*(4), 584-617.
26. Carpenter, M. A., & Sanders, W. G. (2002). "Top management team compensation: The missing link between CEO pay and firm performance?". **Strategic management journal**, *23*(4), 367-375.
27. Castka, P., Bamber, C. J., Bamber, D. J., & Sharp, J. M. (2004). "Integrating corporate social responsibility (CSR) into ISO management systems–in search of a feasible CSR management system framework". **The TQM Magazine**, *16*(3), 216-224.
28. Chong, G. & Isimoya, E. (2007). "Disclosure of Governance Information by Small and Medium-Sized Companies". **Corporate governance**, 7(5): 635-684.
29. Claydon, J. (2011). "A new direction for CSR: the shortcomings of previous CSR models and the rationale for a new model". **Social Responsibility Journal**, *7*(3), 405-420.
30. Collin, S. O., & Smith, E. (2003). "Disciplining and enabling action: corporate governance influencing corporate entrepreneurship**"**. Department of Business Studies, Kristianstad University College.
31. Core, J. E., Guay, W. R., & Rusticus, T. O. (2006). "Does weak governance cause weak stock returns? An examination of firm operating performance and investors' expectations". **The Journal of Finance**, *61*(2), 655-687.
32. Covin, J. G., & Slevin, D. P. (1989). "Strategic management of small firms in hostile and benign environments". **Strategic management journal**, *10*(1), 75-87.
33. de Lurdes Calisto, M., & Sarkar, S. (2017). "Organizations as biomes of entrepreneurial life: Towards a clarification of the corporate entrepreneurship process". **Journal of Business Research**, *70*, 44-54.
34. Demsetz, H., & Villalonga, B. (2001). "Ownership structure and corporate performance". **Journal of corporate finance**, *7*(3), 209-233.

www.SID.ir

Archive of SID



35. El Ghoul, S., Guedhami, O., Kwok, C. C., & Mishra, D. R. (2011). "Does corporate social responsibility affect the cost of capital?". **Journal of Banking & Finance**, *35*(9), 2388-2406.
36. Elgharbawy, A.; Abdel Kader, M., (2010). "Value based management, corporate governance and corporate entrepreneurship: a contingency frame work. A conference paper submitted to: JMJworkshop and special issue on performance measurements and corporate governance- pisa 2010". **Evolutionary economics** 16(3).
37. Erkens, D. H., Hung, M., & Matos, P. (2012). "Corporate governance in the 2007–2008 financial crisis: Evidence from financial institutions worldwide". **Journal of Corporate Finance**, *18*(2), 389-411.
38. Ferreira, J. J., Fernandes, C. I., Alves, H., & Raposo, M. L. (2015). "Drivers of innovation strategies: testing the Tidd and Bessant (2009) model". **Journal of Business Research**, *68*(7), 1395-1403.
39. Fornell, Claes, and David F. Larcker. (1981), "Evaluating structural equation models with unobservable variables and measurement error". **Journal of marketing research,** 39-50.
40. Ghosh, C., & Sirmans, C. F. (2003). "Board independence, ownership structure and performance: evidence from real estate investment trusts". **The journal of real estate finance and economics**, *26*(2-3), 287-318.
41. Gustavo, T., Cazeri, R., Anholon, D. S., Robert. E.,Cooper. O., Osvaldo, L., Gonçalves, Q., Walter. L. F., Luis A., de Santa, E., (2018). "An assessment of the integration between corporate social responsibility practices and management systems in Brazil aiming at sustainability in enterprises", **Journal of Cleaner Production,** doi: 10.1016/j.jclepro.2018.02.023
42. Hagen, A., Emmanuel, T., & Alshare, K. (2005, March). "Major determinants of entrepreneurship in mid-size companies: Empirical investigation". In Southwest Decision Sciences Institute, 2005 Conference Proceedings, Dallas, USA (pp. 468-478).
43. Hall, B. H., Lotti, F., & Mairesse, J. (2013). "Evidence on the impact of R&D and ICT investments on innovation and productivity in Italian firms". **Economics of Innovation and New Technology**, *22*(3), 300-328.
44. Igun, S. E. (2014). "Strategic impact of ICT on modern day banking in Nigeria". **International Journal of Strategic Information Technology and Applications (IJSITA)**, *5*(4), 78-93.
45. Jyoti, J., & Sharma, J. (2012). "Impact of market orientation on business performance: Role of employee satisfaction and customer satisfaction". **Vision**, *16*(4), 297-313.
46. Kapopoulos, P., & Lazaretou, S. (2007). "Corporate ownership structure and firm performance: evidence from Greek firms". **Corporate Governance: An International Review**, *15*(2), 144-158.
47. Korac-Kakabadse, N., & Kakabadse, A. (2001). "IS/IT governance: Need for an integrated model". **Corporate Governance: The international journal of business in society**, 1(4), 9-11.
48. Kuratko, D. F., Covin, J. G., & Garrett, R. P. (2009). "Corporate venturing: Insights from actual performance". **Business Horizons**, 52(5), 459–467.
49. Liao, W. C., Tseng, C. C., & Ho, M. H. C. (2015). "The effects of integrating innovative resources on organisational performance: the moderating role of innovation life cycle". **International Journal of Technology Management**, *67*(2-4), 215-244.

www.SID.ir

Archive of SID




50. Lumpkin, G. T., & Dess, G. G. (1996). "Clarifying the entrepreneurial orientation construct and linking it to performance". **Academy of management Review**, *21*(1), 135-172.
51. Lumpkin, G. T., Dess, G. G., (2005). **Entrepreneurial orientation. In M. A. Hitt, & R. D. Ireland (Eds.)**. The black well encyclopedic dictionary of entrepreneurship (pp. 104–107). Oxford: Blackwell Publishers.
52. Madanoglua, M., Kizildagb, M., Ozdemirc,. (2018). "Which bundles of corporate governance provisions lead to high firm performance among restaurant firms*?",* **International Journal of Hospitality Management,** 72, 98–108.
53. Marvel, M. R., Griffin, A., Hebda, J., & Vojak, B. (2007). "Examining the technical corporate entrepreneurs' motivation: voices from the field". **Entrepreneurship theory and practice**, *31*(5), 753-768.
54. Matsuno, K., Mentzer, J. T., & Özsomer, A. (2002). "The effects of entrepreneurial proclivity and market orientation on business performance". **Journal of marketing**, *66*(3), 18-32.
55. Mehran, H. (1995). "Executive compensation structure, ownership, and firm performance". **Journal of financial economics**, *38*(2), 163-184.
56. Misangyi, V. F., & Acharya, A. G. (2014). "Substitutes or complements? A configurational examination of corporate governance mechanisms". **Academy of Management Journal**, *57*(6), 1681-1705.
57. Mittal, R. K., Sinha, N., & Singh, A. (2008). "An analysis of linkage between economic value added and corporate social responsibility". **Management Decision**, 46(9), 1437-1443.
58. Moura-Leite, R. C., Padgett, R. C., & Galan, J. I. (2012). "Is social responsibility driven by industry or firm-specific factors?". **Management decision**, *50*(7), 1200-1221.
59. Mueller, E., & Spitz- Oener, A. (2006). "Managerial ownership and company performance in German small and medium sized private enterprises". **German Economic Review**, *7*(2), 233-247.
60. Müller, V. O. (2014). "The impact of board composition on the financial performance of FTSE100 constituents". **Procedia-Social and Behavioral Sciences**, *109*, 969-975.
61. Munisi, G., & Randøy, T. (2013). "Corporate governance and company performance across Sub-Saharan African countries". **Journal of Economics and Business**, *70*, 92-110.
62. Ojo, A., Janowski, T., & Awotwi, J. (2013). "Enabling development through governance and mobile technology".**Government Information Quarterly**, *30*, S32-S45.
63. Peni, E., & Vähämaa, S. (2012). "Did good corporate governance improve bank performance during the financial crisis?". **Journal of Financial Services Research**, *41*(1-2), 19-35.
64. Rauch, A., Wiklund, J., Lumpkin, G. T., & Frese, M. (2009). "Entrepreneurial orientation and business performance: An assessment of past research and suggestions for the future". **Entrepreneurship theory and practice**, *33*(3), 761-787.
65. Samy, M., Odemilin, G., & Bampton, R. (2010). "Corporate social responsibility: a strategy for sustainable business success. An analysis of 20 selected British companies". **Corporate Governance: The international journal of business in society**, *10*(2), 203-217.


www.SID.ir

Archive of SID



66. Stanimirovic, D. (2015). "A framework for information and communication technology induced transformation of the healthcare business model in Slovenia". **Journal of Global Information Technology Management**, *18*(1), 29-47.
67. Tian, G. Y., & Twite, G. (2011). "Corporate governance, external market discipline and firm productivity". **Journal of Corporate Finance**, *17*(3), 403-417.
68. Tran, Q., Zhang, C., Sun, H., & Huang, D. (2014). "Initial adoption versus institutionalization of e-procurement in construction firms: An empirical investigation in Vietnam". **Journal of Global Information Technology Management**, 17(2), 91–116.
69. Visser, W. (2010). "CSR 2.0: the e volution and r evolution of c orporate s oficial r esponsibility". **Responsible business: How to manage a CSR strategy successfully**, 311.
70. Yunis, M., Tarhini, A., & Kassar, A. (2018). "The role of ICT and innovation in enhancing organizational performance: The catalysing effect of corporate entrepreneurship". **Journal of Business Research**, *88*, 344-356.

سایت رسمی www.iaaaar.com

تلفکس ۴۴۸۴۴۷۰۵-۴۴۸۴۴۹۷۵

پست الکترونیک iranianiaa@yahoo.com

سایت انجمن حسابداری ایران www.iranianaa.com

www.SID.ir

Archive of SID

Accounting & Auditing Studies, Autumn 2019, No. 43. pp. 133-150

# Providing a New Model of Corporate Governance and Firm Performance: Corporate Responsibility and Corporate Entrepreneurship and the Moderating Role of Information Technology

**Masoud Saeedian**[1]
Ph.D. Student Department of Management, Ali Abad Katoul Branch, Islamic Azad University, Ali Abad Katoul, Iran.

**Parviz Saeidi (PhD)**[2]©
Department of Management and Accounting, Ali Abad Katoul Branch, Islamic Azad University, Ali Abad Katoul, Iran.

**Roohalla Samiee (PhD)**[3]
Department of Public Administration, Ali Abad Katoul Branch, Islamic Azad University, Ali Abad Katoul, Iran.

**Majid Ashrafi (PhD)**[4]
Department of Accounting, Ali Abad Katoul Branch, Islamic Azad University, Ali Abad Katoul, Iran.

(Received: 12 May 2018; Accepted: 29 October 2018)

The main purpose of this research is to provide a new model of corporate governance and corporate governance, which has been used in terms of corporate entrepreneurship, social responsibility and the moderating role of information technology. The research method is descriptive correlational. The statistical population of the study is the companies listed in the Tehran Stock Exchange, which is based on the Cochran formula, 203 company's top managers has been used to collect data. Data were collected by using three standard questionnaires. Reliability and validity were verified by divergence and convergence tests. The data analysis method was performed using Smart-Pls software. In the results of the research, the positive and significant impact of corporate governance on firm performance; corporate governance on social responsibility; corporate governance on corporate entrepreneurship; social responsibility on firm performance; corporate entrepreneurship on firm performance is confirmed. But in the results of the research, the moderation role of information technology in the relationship between corporate entrepreneurship and company performance and the relationship between corporate governance and corporate performance is not confirmed.

***Keywords:*** Corporate Governance, Entrepreneurship, Corporate Performance, Social Responsibility, Information Technology.

[1] saeedian_m@yahoo.com
[2] dr.parvizsaeedi@yahoo.com © (Corresponding Author)
[3] rooholah.samiee@gmail.com
[4] mjd_ashrafi@yahoo.com

www.SID.ir